โครงการ :

ศูนย์พัฒนาผู้ประกอบการนวัตกรรมและถ่ายทอดเทคโนโลยี
อุทยานวิทยาศาสตร์ มหาวิทยาลัยพะเยา

เจ้าของโครงการ :

สำนักงานปลัดกระทรวงการอุดมศึกษาวิทยาศาสตร์
วิจัยและนวัตกรรม

สถานที่ก่อสร้าง :

มหาวิทยาลัยพะเยา

ออกแบบโดย :

JP ARCH STUDIO LIMITED PARTNERSHIP
183 ถ. บ้านดงพัฒนา ต. บ่อแฮ้ว อ. เมือง จ. ลำปาง 52100
โทร:(662)0-5421-9189-90,09-1479-4259 แฟกซ์ :0-5431-2191
E-MAIL : JPARCHSTUDIO@GMAIL.COM

LIST OF AS-BUILT DRAWING

DRAWING NO.	DESCRIPTION	SCALE
ME-01	LIST OF AS-BUILT DRAWING AND AIR CONDITIONING SYSTEM SYBOLS	N.T.S
ME-02	ตารางแสดงรายการเครื่องปรับอากาศ (Air Conditioning Unit List) อาคาร A (บริหาร)	N.T.S
ME-03	ตารางแสดงรายการเครื่องปรับอากาศ (Air Conditioning Unit List) อาคาร A (บริหาร)	N.T.S
ME-04	ตารางแสดงรายการเครื่องปรับอากาศ (Air Conditioning Unit List) อาคาร B (บริการ)	N.T.S
ME-05	ตารางแสดงรายการเครื่องปรับอากาศ (Air Conditioning Unit List) อาคาร B (บริการ)	N.T.S
ME-06	ตารางแสดงรายการเครื่องปรับอากาศ (Air Conditioning Unit List) อาคาร B (บริการ)	N.T.S
ME-07	ตารางแสดงรายการ HRV อาคาร A (บริหาร)	N.T.S
ME-08	ตารางแสดงรายการ HRV อาคาร B (บริการ)	N.T.S
ME-09	ตารางแสดงรายการพัดลมระบายอากาศ VENTILATOR FAN อาคาร A (บริหาร) และ อาคาร B (บริการ)	N.T.S
ME-10	RISER DIAGRAM ระบบปรับอากาศ อาคาร A (บริหาร)	N.T.S
ME-11	RISER DIAGRAM ระบบปรับอากาศ อาคาร A (บริหาร)	N.T.S
ME-12	RISER DIAGRAM ระบบปรับอากาศ อาคาร A (บริหาร)	N.T.S
ME-13	RISER DIAGRAM ระบบปรับอากาศ อาคาร A (บริหาร)	N.T.S
ME-14	RISER DIAGRAM ระบบปรับอากาศ อาคาร B (บริการ)	N.T.S
ME-15	RISER DIAGRAM ระบบปรับอากาศ อาคาร B (บริการ)	N.T.S
ME-16	RISER DIAGRAM ระบบปรับอากาศ อาคาร B (บริการ)	N.T.S
ME-17	RISER DIAGRAM ระบบปรับอากาศ อาคาร B (บริการ)	N.T.S
ME-18	RISER DIAGRAM ระบบปรับอากาศ อาคาร B (บริการ)	N.T.S
ME-19	แปลนระบบปรับอากาศและระบายอากาศ ชั้นที่ 1 อาคาร A (บริหาร)	1 : 250
ME-20	แปลนระบบปรับอากาศและระบายอากาศ ชั้นที่ 1 (ส่วนที่ 1) อาคาร A (บริหาร)	1 : 100
ME-21	แปลนระบบปรับอากาศและระบายอากาศ ชั้นที่ 1 (ส่วนที่ 2) อาคาร A (บริหาร)	1 : 100
ME-22	แปลนระบบปรับอากาศและระบายอากาศ ชั้นที่ 1 (ส่วนที่ 3) อาคาร A (บริหาร)	1 : 100
ME-23	แปลนระบบปรับอากาศและระบายอากาศ ชั้นที่ 2 อาคาร A (บริหาร)	1 : 250
ME-24	แปลนระบบปรับอากาศและระบายอากาศ ชั้นที่ 2 (ส่วนที่ 1) อาคาร A (บริหาร)	1 : 100
ME-25	แปลนระบบปรับอากาศและระบายอากาศ ชั้นที่ 2 (ส่วนที่ 2) อาคาร A (บริหาร)	1 : 100
ME-26	แปลนระบบปรับอากาศและระบายอากาศ ชั้นที่ 2 (ส่วนที่ 3) อาคาร A (บริหาร)	1 : 100
ME-27	แปลนระบบปรับอากาศและระบายอากาศ ชั้นที่ 3 อาคาร A (บริหาร)	1 : 250
ME-28	แปลนระบบปรับอากาศและระบายอากาศ ชั้นที่ 3 (ส่วนที่ 1) อาคาร A (บริหาร)	1 : 100
ME-29	แปลนระบบปรับอากาศและระบายอากาศ ชั้นที่ 3 (ส่วนที่ 2) อาคาร A (บริหาร)	1 : 100
ME-30	แปลนระบบปรับอากาศและระบายอากาศ ชั้นที่ 3 (ส่วนที่ 3) อาคาร A (บริหาร)	1 : 100
ME-31	แปลนระบบปรับอากาศและระบายอากาศ ชั้นดาดฟ้า อาคาร A (บริหาร)	1 : 250
ME-32	แปลนระบบปรับอากาศและระบายอากาศ ชั้นดาดฟ้า (ส่วนที่ 2) อาคาร A (บริหาร)	1 : 100
ME-33	แปลนระบบปรับอากาศและระบายอากาศ ชั้นที่ 1 อาคาร B (บริการ)	1 : 250
ME-34	แปลนระบบปรับอากาศและระบายอากาศ ชั้นที่ 1 (ส่วนที่ 1) อาคาร B (บริการ)	1 : 100
ME-35	แปลนระบบปรับอากาศและระบายอากาศ ชั้นที่ 1 (ส่วนที่ 2) อาคาร B (บริการ)	1 : 100
ME-36	แปลนระบบปรับอากาศและระบายอากาศ ชั้นที่ 1 (ส่วนที่ 3) อาคาร B (บริการ)	1 : 100
ME-37	แปลนระบบปรับอากาศและระบายอากาศ ชั้นที่ 2 อาคาร B (บริการ)	1 : 250
ME-38	แปลนระบบปรับอากาศและระบายอากาศ ชั้นที่ 2 (ส่วนที่ 1) อาคาร B (บริการ)	1 : 100
ME-39	แปลนระบบปรับอากาศและระบายอากาศ ชั้นที่ 2 (ส่วนที่ 2) อาคาร B (บริการ)	1 : 100
ME-40	แปลนระบบปรับอากาศและระบายอากาศ ชั้นที่ 2 (ส่วนที่ 3) อาคาร B (บริการ)	1 : 100

LIST OF AS-BUILT DRAWING

DRAWING NO.	DESCRIPTION	SCALE
ME-41	แปลนระบบปรับอากาศและระบายอากาศ ชั้นที่ 3 อาคาร B (บริการ)	1 : 250
ME-42	แปลนระบบปรับอากาศและระบายอากาศ ชั้นที่ 3 (ส่วนที่ 1) อาคาร B (บริการ)	1 : 100
ME-43	แปลนระบบปรับอากาศและระบายอากาศ ชั้นที่ 3 (ส่วนที่ 2) อาคาร B (บริการ)	1 : 100
ME-44	แปลนระบบปรับอากาศและระบายอากาศ ชั้นที่ 3 (ส่วนที่ 3) อาคาร B (บริการ)	1 : 100
ME-45	แปลนระบบปรับอากาศและระบายอากาศ ชั้นดาดฟ้า อาคาร B (บริการ)	1 : 250
ME-46	แปลนระบบปรับอากาศและระบายอากาศ ชั้นดาดฟ้า (ส่วนที่ 2) อาคาร B (บริการ)	1 : 100
ME-47	รายละเอียดงานติดตั้ง 1	N.T.S
ME-48	รายละเอียดงานติดตั้ง 2	N.T.S
ME-49	รายละเอียดงานติดตั้ง 3	N.T.S
ME-50	รายละเอียดงานติดตั้ง 4	N.T.S

AIR CONDITIONING SYSTEM SYBOLS

EQUIPMENT SYMBOL

SYMBOLS	DESCRIPTION
	FAN COIL UNIT (DUCT TYPE)
	FAN COIL UNIT (DUCT TYPE)
	VRF CONDENSING UNIT
	SERVICE PANEL
	HEAT RECLAIM VENTILATOR (ERV)
	CENTRIFUGAL FAN
	MINISIROCCO FAN
	PROPELLER FAN (SMALL SIZE)

มหาวิทยาลัยพะเยา
19 หมู่ 2 ต.แม่กา อ.เมืองพะเยา จ.พะเยา 56000
โทร : 054-466666 Fax : 054-466690

โครงการ :
ศูนย์พัฒนาผู้ประกอบการนวัตกรรมและอาหารดอลเทคโนโลยี
จุฬาภรณ์วิทยาศาสตร์

เจ้าของโครงการ :
สำนักงานปลัดกระทรวงการอุดมศึกษาวิทยาศาสตร์
วิจัยและนวัตกรรม

สถานที่ก่อสร้าง :
มหาวิทยาลัยพะเยา

อนุมัติ :
(รองศาสตราจารย์ ดร. สุภกร พงศบางโพธิ์)
อธิการบดีมหาวิทยาลัยพะเยา

ออกแบบโดย :
JP ARCH STUDIO LIMITED PARTNERSHIP
100 ถ. บำรุงเมืองเหนือ ต. ในเวียง อ. เมือง จ. เชียงราย 57000
โทร.(053)-040-040-00,00-1470-4000 แฟกซ์(053)-040-004
E-MAIL : JPARCHSTUDIO@GMAIL.COM

สถาปนิก :
นาย จิตชาญัฐ ชูชเกิด ว-สถ.598 ภ-สผ. 15
นาย สมภพ มาจิสวาลา ส-สถ.2248
นาย ไกรวิทย์ ตัณฑโชติ ภ-สถ. 19349

วิศวกรโยธา :
โครงสร้างหลัก
นาย ศราวุธ รัตนธีรวิเชียร ส. 11360
โครงสร้างหลัก
นาย ปฏิพน ปิลาเป็ง ภ. 63361
พื้น POST TENTION
นาย ไพฑูรย์ ไพสิฐพุ่ม วย. 2365

วิศวกรไฟฟ้า :
นาย กฤษณะ สินดี วฟก. 948
นาย อานนท์ แก้วสีสด ภฟก. 53497
นาย อรรถพล ปินไชย สฟก. 6035

วิศวกรเครื่องกล :
นาย สิทธิศักดิ์ ผาณิตพจมาน สก. 3049
นาย ณัฐพล ไชยแก้ว ภก. 35147
ระบบดับเพลิงและระบบแก๊ส

วิศวกรสุขาภิบาล :
นาย บวร ยาคุ้มภัย สส. 21
นางสาว เอมวิกา วรพล ภส. 3825
นาย นัดดพล วงศ์หวัน ภก. 41741
นาย ธนิต ตาดง ภส. 3974

รายงานการแก้ไข :

วันที่ :
ส่งมอบงาน :10.พ.ย. 64
แก้ไขตามราคากลาง :11 พ.ค. 65

แผ่นที่ :
ME-01

รวม :
289

ตารางแสดงรายการเครื่องปรับอากาศ (Air Conditioning Unit List)

: Building A

UNIT NO.	LOCATION SERVED		TYPE	Q'ty	Entering Air Temp.		Cooling Capacity (Btu/Hr.)		Air Flow Rate	Ext.Static Pressure	Min Circuit	Max Fuse	Power Supply		Refrigerant Pipe OD.		REMARK
	AREA	(m2)		(Sets.)	°CDB	°CWB	Tota	Sensible	(cfm)	(in.wg)	(Amp.)	(Amp.)	(kW)	V/Ph/Hz	Liquid in(mm.)	Gas in(mm.)	
VRV AIRCONDITIONERS SYSTEM																	
INDOOR UNIT																	
ชั้น 1																	
FCU-101 to 104	ห้อง Maker Spare	350.0	CD	4	27.0	19.0	95,500	74,000	2,965	1.00	5.90	15.00	0.67	220/1/50	3/8"(9.5)	7/8"(22.2)	
FCU-105 to 106	ห้อง CNC	170.0	CD	2	27.0	19.0	95,500	74,000	2,965	1.00	5.90	15.00	0.67	220/1/50	3/8"(9.5)	7/8"(22.2)	
FCU-107 to 108	ห้องแสดงตัวอย่างผลิตภัณฑ์	190.0	CD	2	27.0	19.0	95,500	74,000	2,965	1.00	5.90	15.00	0.67	220/1/50	3/8"(9.5)	7/8"(22.2)	
FCU-109 to 114	ห้องติดต่อสอบถามข้อมูล	420.0	CD	6	27.0	19.0	76,400	58,300	2,612	1.00	4.90	15.00	0.55	220/1/50	3/8"(9.5)	3/4"(19.1)	
FCU-115 to 116	ห้องบริหารธุรกิจ 1	115.0	CD	2	27.0	19.0	54,600	40,900	1,624	0.56	3.40	16.00	0.40	220/1/50	3/8"(9.5)	5/8"(15.9)	
FCU-117 to 118	ห้องบริหารธุรกิจ 2	115.0	CD	2	27.0	19.0	54,600	40,900	1,624	0.56	3.40	16.00	0.40	220/1/50	3/8"(9.5)	5/8"(15.9)	
FCU-119 to 120	ห้องบริหารธุรกิจ 3	115.0	CD	2	27.0	19.0	54,600	40,900	1,624	0.56	3.40	16.00	0.40	220/1/50	3/8"(9.5)	5/8"(15.9)	
FCU-121 to 122	ห้องบริหารธุรกิจ 4	130.0	CD	2	27.0	19.0	54,600	40,900	1,624	0.56	3.40	16.00	0.40	220/1/50	3/8"(9.5)	5/8"(15.9)	
FCU-123 to 124	ห้องบริหารธุรกิจ 5	115.0	CD	2	27.0	19.0	54,600	40,900	1,624	0.56	3.40	16.00	0.40	220/1/50	3/8"(9.5)	5/8"(15.9)	
FCU-125 to 126	Inno Shop	160.0	CD	2	27.0	19.0	76,400	58,300	2,612	1.00	4.90	15.00	0.55	220/1/50	3/8"(9.5)	3/4"(19.1)	
FCU-127 to 130	Co-Working Space	325.0	CD	4	27.0	19.0	76,400	58,300	2,612	1.00	4.90	15.00	0.55	220/1/50	3/8"(9.5)	3/4"(19.1)	
FCU-131 to 134	ห้องอาหาร	320.0	CD	4	27.0	19.0	95,500	74,000	2,965	1.00	5.90	15.00	0.67	220/1/50	3/8"(9.5)	7/8"(22.2)	
ชั้น 2																	
FCU-201 to 202	ห้องให้คำปรึกษา 1	120.0	CD	2	27.0	19.0	54,600	40,900	1,624	0.56	3.40	16.00	0.40	220/1/50	3/8"(9.5)	5/8"(15.9)	
FCU-203 to 204	ห้องให้คำปรึกษา 2	120.0	CD	2	27.0	19.0	54,600	40,900	1,624	0.56	3.40	16.00	0.40	220/1/50	3/8"(9.5)	5/8"(15.9)	
FCU-205 to 206	ห้องสำนักงาน 1	105.0	CD	2	27.0	19.0	54,600	40,900	1,624	0.56	3.40	16.00	0.40	220/1/50	3/8"(9.5)	5/8"(15.9)	
FCU-207 to 208	ห้องสำนักงาน 2	105.0	CD	2	27.0	19.0	54,600	40,900	1,624	0.56	3.40	16.00	0.40	220/1/50	3/8"(9.5)	5/8"(15.9)	
FCU-209 to 210	ห้องสำนักงานบริหารงานวิจัย	205.0	CD	2	27.0	19.0	95,500	74,000	2,965	1.00	5.90	15.00	0.67	220/1/50	3/8"(9.5)	7/8"(22.2)	
FCU-211 to 212	ห้องประชุม 1	205.0	CD	2	27.0	19.0	95,500	74,000	2,965	1.00	5.90	15.00	0.67	220/1/50	3/8"(9.5)	7/8"(22.2)	
FCU-213 to 214	ห้องประชุม 2	205.0	CD	2	27.0	19.0	95,500	74,000	2,965	1.00	5.90	15.00	0.67	220/1/50	3/8"(9.5)	7/8"(22.2)	
FCU-215	ห้องรับรอง	85.0	CD	1	27.0	19.0	76,400	58,300	2,612	1.00	4.90	15.00	0.55	220/1/50	3/8"(9.5)	3/4"(19.1)	
FCU-216	ห้องรอง ผอ 1	30.0	CD	1	27.0	19.0	30,700	23,900	883	0.80	2.30	16.00	0.19	220/1/50	3/8"(9.5)	5/8"(15.9)	
FCU-217	ห้องรอง ผอ 2	30.0	CD	1	27.0	19.0	30,700	23,900	883	0.80	2.30	16.00	0.19	220/1/50	3/8"(9.5)	5/8"(15.9)	
FCU-218	ห้องรอง ผอ 3	30.0	CD	1	27.0	19.0	30,700	23,900	883	0.80	2.30	16.00	0.19	220/1/50	3/8"(9.5)	5/8"(15.9)	
FCU-219	ห้องรอง ผอ 4	30.0	CD	1	27.0	19.0	30,700	23,900	883	0.80	2.30	16.00	0.19	220/1/50	3/8"(9.5)	5/8"(15.9)	
FCU-220	ห้องประชุม	70.0	CD	1	27.0	19.0	76,400	58,300	2,612	1.00	4.90	15.00	0.55	220/1/50	3/8"(9.5)	3/4"(19.1)	
FCU-221	ห้อง ผอ	60.0	CD	1	27.0	19.0	76,400	58,300	2,612	1.00	4.90	15.00	0.55	220/1/50	3/8"(9.5)	3/4"(19.1)	
FCU-222	ห้องรอง ผอ 5	30.0	CD	1	27.0	19.0	30,700	23,900	883	0.80	2.30	16.00	0.19	220/1/50	3/8"(9.5)	5/8"(15.9)	
FCU-223	ห้องรอง ผอ 6	30.0	CD	1	27.0	19.0	30,700	23,900	883	0.80	2.30	16.00	0.19	220/1/50	3/8"(9.5)	5/8"(15.9)	
FCU-224	ห้องรอง ผอ 7	30.0	CD	1	27.0	19.0	30,700	23,900	883	0.80	2.30	16.00	0.19	220/1/50	3/8"(9.5)	5/8"(15.9)	
FCU-225	ห้องเตรียมอาหาร	30.0	CD	1	27.0	19.0	30,700	23,900	883	0.80	2.30	16.00	0.19	220/1/50	3/8"(9.5)	5/8"(15.9)	
FCU-226	ห้องเก็บวัสดุสำนักงาน	55.0	CD	1	27.0	19.0	54,600	40,900	1,624	0.56	3.40	16.00	0.40	220/1/50	3/8"(9.5)	5/8"(15.9)	
FCU-227	ห้องเตรียมอาหาร	21.0	CD	1	27.0	19.0	24,200	18,800	688	0.80	1.80	16.00	0.14	220/1/50	3/8"(9.5)	5/8"(15.9)	
FCU-228	ห้องเก็บเอกสาร	55.0	CD	1	27.0	19.0	54,600	40,900	1,624	0.56	3.40	16.00	0.40	220/1/50	3/8"(9.5)	5/8"(15.9)	
FCU-229	ห้องออฟฟิต 1	45.0	CD	1	27.0	19.0	47,800	35,800	1,377	0.80	3.40	16.00	0.28	220/1/50	3/8"(9.5)	5/8"(15.9)	
FCU-230	ห้องออฟฟิต 2	45.0	CD	1	27.0	19.0	47,800	35,800	1,377	0.80	3.40	16.00	0.28	220/1/50	3/8"(9.5)	5/8"(15.9)	
FCU-231	ห้องออฟฟิต 3	45.0	CD	1	27.0	19.0	47,800	35,800	1,377	0.80	3.40	16.00	0.28	220/1/50	3/8"(9.5)	5/8"(15.9)	
FCU-232	ห้องออฟฟิต 4	45.0	CD	1	27.0	19.0	47,800	35,800	1,377	0.80	3.40	16.00	0.28	220/1/50	3/8"(9.5)	5/8"(15.9)	
FCU-233	ห้องออฟฟิต 5	48.0	CD	1	27.0	19.0	47,800	35,800	1,377	0.80	3.40	16.00	0.28	220/1/50	3/8"(9.5)	5/8"(15.9)	
FCU-234	ห้องออฟฟิต 6	40.0	CD	1	27.0	19.0	47,800	35,800	1,377	0.80	3.40	16.00	0.28	220/1/50	3/8"(9.5)	5/8"(15.9)	
FCU-235	ห้องออฟฟิต 7	48.0	CD	1	27.0	19.0	47,800	35,800	1,377	0.80	3.40	16.00	0.28	220/1/50	3/8"(9.5)	5/8"(15.9)	
FCU-236	ห้องออฟฟิต 8	40.0	CD	1	27.0	19.0	47,800	35,800	1,377	0.80	3.40	16.00	0.28	220/1/50	3/8"(9.5)	5/8"(15.9)	
FCU-237 to 240	ห้องออฟฟิต 9	258.0	CD	4	27.0	19.0	76,400	58,300	2,612	1.00	4.90	15.00	0.55	220/1/50	3/8"(9.5)	3/4"(19.1)	

รายละเอียดเพิ่มเติมงานระบบปรับอากาศและระบายอากาศ

1.รายการเครื่องปรับอากาศที่ไม่รวมในงานก่อสร้าง

มหาวิทยาลัยพะเยา
19 หมู่ 2 ต.แม่กา อ.เมืองพะเยา จ.พะเยา 56000
โทร : 054-466666 Fax : 054-466660

โครงการ :
ศูนย์พัฒนาผู้ประกอบการนวัตกรรมและอำนวยความสะดวกเทคโนโลยี
จุฬานวิทยาศาสตร์

เจ้าของโครงการ :
สำนักงานปลัดกระทรวงการอุดมศึกษาวิทยาศาสตร์
วิจัยและนวัตกรรม

สถานที่ก่อสร้าง :
มหาวิทยาลัยพะเยา

อนุมัติ :
(รองศาสตราจารย์ ดร. สุภกร พงศบางโพธิ์)
อธิการบดีมหาวิทยาลัยพะเยา

ออกแบบโดย :
JP ARCH STUDIO LIMITED PARTNERSHIP
100 ถ. บำรุงเมืองเหนือ ต. ท่าศาลา อ. เมือง จ. เชียงราย 57100
โทร.(0)5371-0420-0/(0)53-7470-4555 แฟกซ์(0)5371-0421
E-MAIL : JPARCHSTUDIO@GMAIL.COM

สถาปนิก :
นาย จิตชาญัฐ หูลเกิด ว-สถ.598 ภ-สผ. 15
นาย สมภพ มาจิสวาลา ส-สถ.2248
นาย ไกรวิทย์ ศัณฑโชติ ภ-สถ. 19349

วิศวกรโยธา :
โครงสร้างหลัก
นาย ศราวุธ รัตนสีรวิเชียร สย. 11360
โครงสร้างหลัก
นาย ปฏิพน ปิลาเป็ง ภย. 63361
ชั้น POST TENTION
นาย ไพฑูรย์ ไพธิ์ทุ่ม วย. 2365

วิศวกรไฟฟ้า :
นาย กฤษณะ สินดี วฟก. 948
นาย อานนท์ แก้วสีสด ภฟก. 53497
นาย อรรถพล ปินไชย สฟก. 6035

วิศวกรเครื่องกล :
นาย สิทธิสักดิ์ ผาณิตพจมาน สก. 3049
นาย ณัฐพล ไชยแก้ว ภก. 35147
ระบบดับเพลิงและระบบแก๊ส

วิศวกรสุขาภิบาล :
นาย บวร ธาคุ้มภัย สส. 21
นางสาว เอมวิกา วรพล ภส. 3825
นาย นัดดพล วงศ์หวัน ภก. 41741
นาย ธนิต ตาคง ภส. 3974

รายงานการแก้ไข :

วันที่ :
ส่งมอบงาน :10.พ.ย. 64
แก้ไขตามมาตรการกลาง :11 พ.ค. 65

แผ่นที่ :
ME-02

รวม :
289

ตารางแสดงรายการเครื่องปรับอากาศ (Air Conditioning Unit List)

: Building A

UNIT NO.	LOCATION SERVED		TYPE	Q'ty	Entering Air Temp.		Cooling Capacity (Btu/Hr.)		Air Flow Rate	Ext.Static Pressure	Min Circuit	Max Fuse	Power Supply		Refrigerant Pipe OD.		REMARK
															Liquid	Gas	
	AREA	(m2)		(Sets.)	°CDB	°CWB	Tota	Sensible	(cfm)	(in.wg)	(Amp.)	(Amp.)	(kW)	V/Ph/Hz	in(mm.)	in(mm.)	
ชั้น 3																	
FCU-301 to 310	ห้องประชุม	80.0	CD	10	27.0	19.0	95,500	74,000	2,965	1.00	5.90	15.00	0.67	220/1/50	3/8"(9.5)	7/8"(22.2)	
FCU-311 to 312	ห้องบ่มเพาะธุรกิจ 1	120.0	CD	2	27.0	19.0	76,400	58,300	2,612	1.00	4.90	15.00	0.55	220/1/50	3/8"(9.5)	3/4"(19.1)	
FCU-313 to 314	ห้องบ่มเพาะธุรกิจ 2	120.0	CD	2	27.0	19.0	76,400	58,300	2,612	1.00	4.90	15.00	0.55	220/1/50	3/8"(9.5)	3/4"(19.1)	
FCU-315 to 316	ห้องบ่มเพาะธุรกิจ 3	120.0	CD	2	27.0	19.0	76,400	58,300	2,612	1.00	4.90	15.00	0.55	220/1/50	3/8"(9.5)	3/4"(19.1)	
FCU-317 to 318	ห้องบ่มเพาะธุรกิจ 4	135.0	CD	2	27.0	19.0	76,400	58,300	2,612	1.00	4.90	15.00	0.55	220/1/50	3/8"(9.5)	3/4"(19.1)	
FCU-319 to 320	ห้องบ่มเพาะธุรกิจ 5	120.0	CD	2	27.0	19.0	76,400	58,300	2,612	1.00	4.90	15.00	0.55	220/1/50	3/8"(9.5)	3/4"(19.1)	
FCU-321 to 322	ห้องบ่มเพาะธุรกิจ 6	160.0	CD	2	27.0	19.0	76,400	58,300	2,612	1.00	4.90	15.00	0.55	220/1/50	3/8"(9.5)	3/4"(19.1)	
FCU-323 to 324	ห้องบ่มเพาะธุรกิจ 7	160.0	CD	2	27.0	19.0	76,400	58,300	2,612	1.00	4.90	15.00	0.55	220/1/50	3/8"(9.5)	3/4"(19.1)	
FCU-325 to 326	ห้องบ่มเพาะธุรกิจ 8	160.0	CD	2	27.0	19.0	76,400	58,300	2,612	1.00	4.90	15.00	0.55	220/1/50	3/8"(9.5)	3/4"(19.1)	
FCU-327 to 328	ห้องบ่มเพาะธุรกิจ 9	130.0	CD	2	27.0	19.0	76,400	58,300	2,612	1.00	4.90	15.00	0.55	220/1/50	3/8"(9.5)	3/4"(19.1)	
FCU-329 to 330	ห้องบ่มเพาะธุรกิจ 10	160.0	CD	2	27.0	19.0	76,400	58,300	2,612	1.00	4.90	15.00	0.55	220/1/50	3/8"(9.5)	3/4"(19.1)	
FCU-331 to 332	ห้องประชุม 2	160.0	CD	2	27.0	19.0	95,500	74,000	2,965	1.00	5.90	15.00	0.67	220/1/50	3/8"(9.5)	7/8"(22.2)	
				106	Sets.												
OUTDOOR UNIT																	
CDU-01	ROOF FLOOR	–	VFC	1	35.0	–	532,000	–	28,650	–	99.40	110.00	48.30	380/3/50	3/4"(19.1)	1-5/8"(41.3)	
CDU-02	ROOF FLOOR	–	VFC	1	35.0	–	573,000	–	31,470	–	116.60	150.00	53.10	380/3/50	3/4"(19.1)	1-5/8"(41.3)	
CDU-03	ROOF FLOOR	–	VFC	1	35.0	–	573,000	–	31,470	–	116.60	150.00	53.10	380/3/50	3/4"(19.1)	1-5/8"(41.3)	
CDU-04	ROOF FLOOR	–	VFC	1	35.0	–	573,000	–	31,470	–	116.60	150.00	53.10	380/3/50	3/4"(19.1)	1-5/8"(41.3)	
CDU-05	ROOF FLOOR	–	VFC	1	35.0	–	399,000	–	22,580	–	75.30	90.00	32.70	380/3/50	3/4"(19.1)	1-5/8"(41.3)	
CDU-06	ROOF FLOOR	–	VFC	1	35.0	–	573,000	–	31,470	–	116.60	150.00	53.10	380/3/50	3/4"(19.1)	1-5/8"(41.3)	
CDU-07	ROOF FLOOR	–	VFC	1	35.0	–	573,000	–	31,470	–	116.60	150.00	53.10	380/3/50	3/4"(19.1)	1-5/8"(41.3)	
CDU-08	ROOF FLOOR	–	VFC	1	35.0	–	573,000	–	31,470	–	116.60	150.00	53.10	380/3/50	3/4"(19.1)	1-5/8"(41.3)	
CDU-09	ROOF FLOOR	–	VFC	1	35.0	–	478,000	–	27,240	–	87.40	100.00	41.30	380/3/50	3/4"(19.1)	1-5/8"(41.3)	
CDU-10	ROOF FLOOR	–	VFC	1	35.0	–	478,000	–	27,240	–	87.40	100.00	41.30	380/3/50	3/4"(19.1)	1-5/8"(41.3)	
CDU-11	ROOF FLOOR	–	VFC	1	35.0	–	573,000	–	31,470	–	116.60	150.00	53.10	380/3/50	3/4"(19.1)	1-5/8"(41.3)	
CDU-12	ROOF FLOOR	–	VFC	1	35.0	–	461,000	–	27,240	–	87.40	100.00	41.30	380/3/50	3/4"(19.1)	1-5/8"(41.3)	
CDU-13	ROOF FLOOR	–	VFC	1	35.0	–	553,000	–	30,060	–	108.00	125.00	50.70	380/3/50	3/4"(19.1)	1-5/8"(41.3)	

Remark

Abbreviations for FCU Type

– CD : Ceiling Mounted Duct Type

Abbreviations for CDU Type

– VFC : Vertical Flow Condensing Unit

รายละเอียดเพิ่มเติมงานระบบปรับอากาศและระบายอากาศ

1.รายการเครื่องปรับอากาศที่ไม่รวมในงานก่อสร้าง

มหาวิทยาลัยพะเยา
19 หมู่ 2 ต.แม่กา อ.เมืองพะเยา จ.พะเยา 56000
โทร : 054-466666 Fax : 054-466690

โครงการ :

ศูนย์พัฒนาผู้ประกอบการนวัตกรรมและอาหารดอลเทคโนโลยี
จุฬาภรณ์วิทยาศาสตร์

เจ้าของโครงการ :

สำนักงานปลัดกระทรวงการอุดมศึกษาวิทยาศาสตร์
วิจัยและนวัตกรรม

สถานที่ก่อสร้าง :

มหาวิทยาลัยพะเยา

อนุมัติ :

(รองศาสตราจารย์ ดร. สุภกร พงศบางโพธิ์)
อธิการบดีมหาวิทยาลัยพะเยา

ออกแบบโดย :

JP ARCH STUDIO LIMITED PARTNERSHIP
100 ซ. บำรุงเมืองใต้ 1 ถ. บำรุงเมือง ต. เวียง อ. เมือง จ. เชียงราย 57000
โทร.(053)13-0421-0-123-0,(53)-1-4710-4333 แฟกซ์:(53)-0-4341-2121
E-MAIL : JPARCHSTUDIO@GMAIL.COM

สถาปนิก :

นาย จิตชาญัฐ หูลเกิด ว-สถ.598 ภ-สผ. 15

นาย สมภพ มาจิสวาลา ส-สถ.2248

นาย ไกรวิทย์ ดัณฑโชติ ภ-สถ. 19349

วิศวกรโยธา :

โครงสร้างหลัก
นาย ศราวุธ รัตนธีรวิเชียร สย. 11360

โครงสร้างหลัก
นาย ปฏิพน ปิลาเป็ง ภย. 63361

พื้น POST TENTION
นาย ไพฑูรย์ โพธิ์หุ่ม วย. 2365

วิศวกรไฟฟ้า :

นาย กฤษณะ ธินดี วฟก. 948

นาย อานนท์ แก้วสีสด ภฟก. 53497

นาย อรรถพล ปินไชย สฟก. 6035

วิศวกรเครื่องกล :

นาย สิทธิศักดิ์ ผาณิตพจมาน สก. 3049

นาย ณัฐพล ไชยแก้ว ภก. 35147

ระบบดับเพลิงด้วยสเปรยน้ำและระบบแก๊ส

วิศวกรสุขาภิบาล :

นาย บวร ยาคุ้มภัย สส. 21

นางสาว เอมวิกา วรพล ภส. 3825

นาย นัดดพล วงศ์หวัน ภก. 41741

นาย ธนิต ตาดง ภส. 3974

รายงานการแก้ไข :

วันที่ :
ส่งมอบงาน :10.พ.ย. 64
แก้ไขตามราคากลาง :11 พ.ค. 65

แผ่นที่ :

รวม :
289

ME-03

ตารางแสดงรายการเครื่องปรับอากาศ (Air Conditioning Unit List)

: Building B

UNIT NO.	LOCATION SERVED		TYPE	Q'ty	Entering Air Temp.		Cooling Capacity (Btu/Hr.)		Air Flow Rate	Ext.Static Pressure	Min Circuit	Max Fuse	Power Supply		Refrigerant Pipe OD.		REMARK
	AREA	(m2)		(Sets.)	°CDB	°CWB	Tota	Sensible	(cfm)	(in.wg)	(Amp.)	(Amp.)	(kW)	V/Ph/Hz	Liquid in(mm.)	Gas in(mm.)	
VRV AIRCONDITIONERS SYSTEM																	
INDOOR UNIT																	
ชั้น 1																	
FCU-101	ห้องประชุม	80.9	CD	1	27.0	19.0	76,400	58,300	2,612	1.00	4.90	15.00	0.55	220/1/50	3/8"(9.5)	3/4"(19.1)	
FCU-102	Office 1	75.0	CD	1	27.0	19.0	76,400	58,300	2,612	1.00	4.90	15.00	0.55	220/1/50	3/8"(9.5)	3/4"(19.1)	
FCU-103	Office 2	28.0	CD	1	27.0	19.0	30,700	23,900	883	0.80	2.30	16.00	0.19	220/1/50	3/8"(9.5)	5/8"(15.9)	
FCU-104	Office 3	27.0	CD	1	27.0	19.0	30,700	23,900	883	0.80	2.30	16.00	0.19	220/1/50	3/8"(9.5)	5/8"(15.9)	
FCU-105	Office 4	27.0	CD	1	27.0	19.0	30,700	23,900	883	0.80	2.30	16.00	0.19	220/1/50	3/8"(9.5)	5/8"(15.9)	
FCU-106	ห้องรับตัวอย่าง	52.0	CD	1	27.0	19.0	54,600	40,900	1,624	0.56	3.40	16.00	0.40	220/1/50	3/8"(9.5)	5/8"(15.9)	
FCU-107	ห้องรับตัวอย่าง	60.0	CD	1	27.0	19.0	54,600	40,900	1,624	0.56	3.40	16.00	0.40	220/1/50	3/8"(9.5)	5/8"(15.9)	
FCU-108	ห้องเก็บสารเคมี	40.0	CD	1	27.0	19.0	47,800	35,800	1,377	0.80	3.40	16.00	0.28	220/1/50	3/8"(9.5)	5/8"(15.9)	
FCU-109	ห้องเก็บวัสดุอุปกรณ์เครื่องแก้ว	40.0	CD	1	27.0	19.0	47,800	35,800	1,377	0.80	3.40	16.00	0.28	220/1/50	3/8"(9.5)	5/8"(15.9)	
FCU-110	ห้องจุลชีวทยา	80.0	CD	1	27.0	19.0	95,500	74,000	2,965	1.00	5.90	15.00	0.67	220/1/50	3/8"(9.5)	7/8"(22.2)	
FCU-111	ห้องเครื่องมือพื้นฐาน	81.0	CD	1	27.0	19.0	95,500	74,000	2,965	1.00	5.90	15.00	0.67	220/1/50	3/8"(9.5)	7/8"(22.2)	
FCU-112	ห้องพักนักวิทยาศาสตร์	43.0	CD	1	27.0	19.0	47,800	35,800	1,377	0.80	3.40	16.00	0.28	220/1/50	3/8"(9.5)	5/8"(15.9)	
FCU-113	ห้องวิเคราะห์โลหะหนัก	32.0	CD	1	27.0	19.0	38,200	29,000	1,130	0.80	2.90	16.00	0.22	220/1/50	3/8"(9.5)	5/8"(15.9)	
FCU-114	ห้องเคมีวิเคราะห์	50.0	CD	1	27.0	19.0	54,600	40,900	1,624	0.56	3.40	16.00	0.40	220/1/50	3/8"(9.5)	5/8"(15.9)	
FCU-115	ห้องวิเคราะห์ไขมัน ไนโตรเจน	30.0	CD	1	27.0	19.0	30,700	23,900	883	0.80	2.30	16.00	0.19	220/1/50	3/8"(9.5)	5/8"(15.9)	
FCU-116	ห้อง SEM	28.0	CD	1	27.0	19.0	30,700	23,900	883	0.80	2.30	16.00	0.19	220/1/50	3/8"(9.5)	5/8"(15.9)	
FCU-117	pH Meter	36.0	CD	1	27.0	19.0	38,200	29,000	1,130	0.80	2.90	16.00	0.22	220/1/50	3/8"(9.5)	5/8"(15.9)	
FCU-118	ห้องเก็บตัวอย่าง	28.0	CD	1	27.0	19.0	30,700	23,900	883	0.80	2.30	16.00	0.19	220/1/50	3/8"(9.5)	5/8"(15.9)	
FCU-119	ห้องเพาะเลี้ยง	28.0	CD	1	27.0	19.0	30,700	23,900	883	0.80	2.30	16.00	0.19	220/1/50	3/8"(9.5)	5/8"(15.9)	
FCU-120	Tissue Culture	57.0	CD	1	27.0	19.0	54,600	40,900	1,624	0.56	3.40	16.00	0.40	220/1/50	3/8"(9.5)	5/8"(15.9)	
FCU-121	ห้องเก็บกล้องจุลทรรศ	29.5	CD	1	27.0	19.0	30,700	23,900	883	0.80	2.30	16.00	0.19	220/1/50	3/8"(9.5)	5/8"(15.9)	
FCU-122	จุดรับรองลูกค้า	28.0	CD	1	27.0	19.0	30,700	23,900	883	0.80	2.30	16.00	0.19	220/1/50	3/8"(9.5)	5/8"(15.9)	
FCU-123	ห้องเก็บวัตถุดิบบรรจุภัณฑ์	47.0	CD	1	27.0	19.0	47,800	35,800	1,377	0.80	3.40	16.00	0.28	220/1/50	3/8"(9.5)	5/8"(15.9)	
FCU-124	ห้องเตรียมส่วนผสม	31.8	CD	1	27.0	19.0	30,700	23,900	883	0.80	2.30	16.00	0.19	220/1/50	3/8"(9.5)	5/8"(15.9)	
FCU-125	ห้องล้างตัดแต่งวัตถุดิบ	57.0	CD	1	27.0	19.0	54,600	40,900	1,624	0.56	3.40	16.00	0.40	220/1/50	3/8"(9.5)	5/8"(15.9)	
FCU-126	ห้องผลิต	265.0	CD	1	27.0	19.0	95,500	74,000	2,965	1.00	5.90	15.00	0.67	220/1/50	3/8"(9.5)	7/8"(22.2)	
FCU-127			CD	1	27.0	19.0	95,500	74,000	2,965	1.00	5.90	15.00	0.67	220/1/50	3/8"(9.5)	7/8"(22.2)	
FCU-128			CD	1	27.0	19.0	95,500	74,000	2,965	1.00	5.90	15.00	0.67	220/1/50	3/8"(9.5)	7/8"(22.2)	
FCU-129	ห้องล้างเก็บอุปกรณ์	85.0	CD	1	27.0	19.0	95,500	74,000	2,965	1.00	5.90	15.00	0.67	220/1/50	3/8"(9.5)	7/8"(22.2)	
FCU-130	ห้องบรรจุ	77.0	CD	1	27.0	19.0	76,400	58,300	2,612	1.00	4.90	15.00	0.55	220/1/50	3/8"(9.5)	3/4"(19.1)	
FCU-131	ห้องเก็บผลิตภัณฑ์	65.0	CD	1	27.0	19.0	76,400	58,300	2,612	1.00	4.90	15.00	0.55	220/1/50	3/8"(9.5)	3/4"(19.1)	
FCU-132	ห้องสำนักงาน	158.0	CD	1	27.0	19.0	76,400	58,300	2,612	1.00	4.90	15.00	0.55	220/1/50	3/8"(9.5)	3/4"(19.1)	
FCU-133			CD	1	27.0	19.0	76,400	58,300	2,612	1.00	4.90	15.00	0.55	220/1/50	3/8"(9.5)	3/4"(19.1)	
FCU-134	ห้องประชุม	123.0	CD	1	27.0	19.0	76,400	58,300	2,612	1.00	4.90	15.00	0.55	220/1/50	3/8"(9.5)	3/4"(19.1)	
FCU-135			CD	1	27.0	19.0	76,400	58,300	2,612	1.00	4.90	15.00	0.55	220/1/50	3/8"(9.5)	3/4"(19.1)	
FCU-136	ห้องรับรอง	120.0	CD	1	27.0	19.0	76,400	58,300	2,612	1.00	4.90	15.00	0.55	220/1/50	3/8"(9.5)	3/4"(19.1)	
FCU-137			CD	1	27.0	19.0	76,400	58,300	2,612	1.00	4.90	15.00	0.55	220/1/50	3/8"(9.5)	3/4"(19.1)	
FCU-138	ห้องพัฒนาบรรจุภัณฑ์	120.0	CD	1	27.0	19.0	76,400	58,300	2,612	1.00	4.90	15.00	0.55	220/1/50	3/8"(9.5)	3/4"(19.1)	
FCU-139			CD	1	27.0	19.0	76,400	58,300	2,612	1.00	4.90	15.00	0.55	220/1/50	3/8"(9.5)	3/4"(19.1)	
FCU-140	ห้อง R&D	120.0	CD	1	27.0	19.0	76,400	58,300	2,612	1.00	4.90	15.00	0.55	220/1/50	3/8"(9.5)	3/4"(19.1)	
FCU-141			CD	1	27.0	19.0	76,400	58,300	2,612	1.00	4.90	15.00	0.55	220/1/50	3/8"(9.5)	3/4"(19.1)	
FCU-142	ห้อง LAB	120.0	CD	1	27.0	19.0	76,400	58,300	2,612	1.00	4.90	15.00	0.55	220/1/50	3/8"(9.5)	3/4"(19.1)	
FCU-143			CD	1	27.0	19.0	76,400	58,300	2,612	1.00	4.90	15.00	0.55	220/1/50	3/8"(9.5)	3/4"(19.1)	

รายละเอียดเพิ่มเติมงานระบบปรับอากาศและระบายอากาศ

1.รายการเครื่องปรับอากาศที่ไม่รวมในงานก่อสร้าง

มหาวิทยาลัยพะเยา
19 หมู่ 2 ต.แม่กา อ.เมืองพะเยา จ.พะเยา 56000
โทร : 054-466666 Fax : 054-466690

โครงการ :
ศูนย์พัฒนาผู้ประกอบการนวัตกรรมและอาหารดอลเทคโนโลยี
จุฬาภรณ์วิทยาศาสตร์

เจ้าของโครงการ :
สำนักงานปลัดกระทรวงการอุดมศึกษาวิทยาศาสตร์
วิจัยและนวัตกรรม

สถานที่ก่อสร้าง :
มหาวิทยาลัยพะเยา

อนุมัติ :
(รองศาสตราจารย์ ดร. สุภกร พงศบางโพธิ์)
อธิการบดีมหาวิทยาลัยพะเยา

ออกแบบโดย :
JP ARCH STUDIO LIMITED PARTNERSHIP
100 ซ. บำรุงเมืองใต้ 6 ต. ในเมือง อ. เมือง จ. ขอนแก่น 40000
Tel:(0043)-(0)43-(0)33-(0)33-1470-1533 แฟกซ์:(0-043-(0)33
E-MAIL : JPARCHSTUDIO@GMAIL.COM

สถาปนิก :
นาย จิตชาญัฐ หูสเกิด ว-สถ.598
ภ-สผ. 15
นาย สมภพ มาจิสวาลา ส-สถ.2248
นาย ไกรวิทย์ ดัณฑโชติ ภ-สถ. 19349

วิศวกรโยธา :
โครงสร้างหลัก
นาย ศราวุธ รัตนธีรวิเชียร สย. 11360
โครงสร้างหลัก
นาย ปฏิพน ปิลาเป็ง ภย. 63361
พื้น POST TENTION
นาย ไพฑูรย์ ไพธิ์ทุ่ม วย. 2365

วิศวกรไฟฟ้า :
นาย กฤษณะ สินดี วฟก. 948
นาย อานนท์ แก้วสีสด ภฟก. 53497
นาย อรรถพล ปินไชย สฟก. 6035

วิศวกรเครื่องกล :
นาย สิทธิสักดิ์ ผาณิตพจมาน สก. 3049
นาย ณัฐพล ไชยแก้ว ภก. 35147
ระบบดับเพลิงและระบบแก๊ส

วิศวกรสุขาภิบาล :
นาย บวร ธาคุ้มภัย สส. 21
นางสาว เอมวิกา วรพล ภส. 3825
นาย นัดดพล วงศ์หวัน ภก. 41741
นาย ธนิต ตาคง ภส. 3974

รายงานการแก้ไข :

วันที่ :
ส่งมอบงาน :10.พ.ย. 64
แก้ไขตามมาตรการกลาง :11 พ.ค. 65

แผ่นที่ :
ME-04

รวม :
289

ตารางแสดงรายการเครื่องปรับอากาศ (Air Conditioning Unit List)

: Building B

UNIT NO.	LOCATION SERVED		TYPE	Q'ty	Entering Air Temp.		Cooling Capacity (Btu/Hr.)		Air Flow Rate	Ext.Static Pressure	Min Circuit	Max Fuse	Power Supply		Refrigerant Pipe OD.		REMARK
	AREA	(m2)		(Sets.)	°CDB	°CWB	Tota	Sensible	(cfm)	(in.wg)	(Amp.)	(Amp.)	(kW)	V/Ph/Hz	Liquid in(mm.)	Gas in(mm.)	
ชั้น 2																	
FCU-201	ห้องอเนกประสงค์	210.0	CD	1	27.0	19.0	76,400	58,300	2,612	1.00	4.90	15.00	0.55	220/1/50	3/8"(9.5)	3/4"(19.1)	
FCU-202			CD	1	27.0	19.0	76,400	58,300	2,612	1.00	4.90	15.00	0.55	220/1/50	3/8"(9.5)	3/4"(19.1)	
FCU-203			CD	1	27.0	19.0	76,400	58,300	2,612	1.00	4.90	15.00	0.55	220/1/50	3/8"(9.5)	3/4"(19.1)	
FCU-204	พัฒนานวัตกรรมเครื่องสำอางค์	210.0	CD	1	27.0	19.0	76,400	58,300	2,612	1.00	4.90	15.00	0.55	220/1/50	3/8"(9.5)	3/4"(19.1)	
FCU-205			CD	1	27.0	19.0	76,400	58,300	2,612	1.00	4.90	15.00	0.55	220/1/50	3/8"(9.5)	3/4"(19.1)	
FCU-206			CD	1	27.0	19.0	76,400	58,300	2,612	1.00	4.90	15.00	0.55	220/1/50	3/8"(9.5)	3/4"(19.1)	
FCU-207	พัฒนานวัตกรรมอาหาร	210.0	CD	1	27.0	19.0	76,400	58,300	2,612	1.00	4.90	15.00	0.55	220/1/50	3/8"(9.5)	3/4"(19.1)	
FCU-208			CD	1	27.0	19.0	76,400	58,300	2,612	1.00	4.90	15.00	0.55	220/1/50	3/8"(9.5)	3/4"(19.1)	
FCU-209			CD	1	27.0	19.0	76,400	58,300	2,612	1.00	4.90	15.00	0.55	220/1/50	3/8"(9.5)	3/4"(19.1)	
FCU-210	CO-R&D Lab	210.0	CD	1	27.0	19.0	76,400	58,300	2,612	1.00	4.90	15.00	0.55	220/1/50	3/8"(9.5)	3/4"(19.1)	
FCU-211			CD	1	27.0	19.0	76,400	58,300	2,612	1.00	4.90	15.00	0.55	220/1/50	3/8"(9.5)	3/4"(19.1)	
FCU-212			CD	1	27.0	19.0	76,400	58,300	2,612	1.00	4.90	15.00	0.55	220/1/50	3/8"(9.5)	3/4"(19.1)	
FCU-213	CO-R&D Lab	120.0	CD	1	27.0	19.0	76,400	58,300	2,612	1.00	4.90	15.00	0.55	220/1/50	3/8"(9.5)	3/4"(19.1)	
FCU-214			CD	1	27.0	19.0	76,400	58,300	2,612	1.00	4.90	15.00	0.55	220/1/50	3/8"(9.5)	3/4"(19.1)	
FCU-215	CO-R&D Lab	120.0	CD	1	27.0	19.0	76,400	58,300	2,612	1.00	4.90	15.00	0.55	220/1/50	3/8"(9.5)	3/4"(19.1)	
FCU-216			CD	1	27.0	19.0	76,400	58,300	2,612	1.00	4.90	15.00	0.55	220/1/50	3/8"(9.5)	3/4"(19.1)	
FCU-217	Co-Working Space	485.0	CD	1	27.0	19.0	95,500	74,000	2,965	1.00	5.90	15.00	0.67	220/1/50	3/8"(9.5)	7/8"(22.2)	
FCU-218			CD	1	27.0	19.0	95,500	74,000	2,965	1.00	5.90	15.00	0.67	220/1/50	3/8"(9.5)	7/8"(22.2)	
FCU-219			CD	1	27.0	19.0	95,500	74,000	2,965	1.00	5.90	15.00	0.67	220/1/50	3/8"(9.5)	7/8"(22.2)	
FCU-220			CD	1	27.0	19.0	95,500	74,000	2,965	1.00	5.90	15.00	0.67	220/1/50	3/8"(9.5)	7/8"(22.2)	
FCU-221			CD	1	27.0	19.0	95,500	74,000	2,965	1.00	5.90	15.00	0.67	220/1/50	3/8"(9.5)	7/8"(22.2)	
FCU-222			CD	1	27.0	19.0	95,500	74,000	2,965	1.00	5.90	15.00	0.67	220/1/50	3/8"(9.5)	7/8"(22.2)	
FCU-223	ห้องประชุมย่อย 1	162.0	CD	1	27.0	19.0	95,500	74,000	2,965	1.00	5.90	15.00	0.67	220/1/50	3/8"(9.5)	7/8"(22.2)	
FCU-224			CD	1	27.0	19.0	95,500	74,000	2,965	1.00	5.90	15.00	0.67	220/1/50	3/8"(9.5)	7/8"(22.2)	
FCU-225	ห้องประชุมย่อย 2	162.0	CD	1	27.0	19.0	95,500	74,000	2,965	1.00	5.90	15.00	0.67	220/1/50	3/8"(9.5)	7/8"(22.2)	
FCU-226			CD	1	27.0	19.0	95,500	74,000	2,965	1.00	5.90	15.00	0.67	220/1/50	3/8"(9.5)	7/8"(22.2)	
FCU-227	ห้องบันทึกเสียง	82.0	CD	1	27.0	19.0	95,500	74,000	2,965	1.00	5.90	15.00	0.67	220/1/50	3/8"(9.5)	7/8"(22.2)	
FCU-228	ห้องตัดต่อ	82.0	CD	1	27.0	19.0	95,500	74,000	2,965	1.00	5.90	15.00	0.67	220/1/50	3/8"(9.5)	7/8"(22.2)	
FCU-229	ห้องพัฒนาวิสาหกิจเริ่มต้น 1	125.0	CD	1	27.0	19.0	76,400	58,300	2,612	1.00	4.90	15.00	0.55	220/1/50	3/8"(9.5)	3/4"(19.1)	
FCU-230			CD	1	27.0	19.0	76,400	58,300	2,612	1.00	4.90	15.00	0.55	220/1/50	3/8"(9.5)	3/4"(19.1)	
FCU-231	ห้องพัฒนาวิสาหกิจเริ่มต้น 2	125.0	CD	1	27.0	19.0	76,400	58,300	2,612	1.00	4.90	15.00	0.55	220/1/50	3/8"(9.5)	3/4"(19.1)	
FCU-232			CD	1	27.0	19.0	76,400	58,300	2,612	1.00	4.90	15.00	0.55	220/1/50	3/8"(9.5)	3/4"(19.1)	
FCU-233	ห้องพัฒนาวิสาหกิจเริ่มต้น 3	125.0	CD	1	27.0	19.0	76,400	58,300	2,612	1.00	4.90	15.00	0.55	220/1/50	3/8"(9.5)	3/4"(19.1)	
FCU-234			CD	1	27.0	19.0	76,400	58,300	2,612	1.00	4.90	15.00	0.55	220/1/50	3/8"(9.5)	3/4"(19.1)	
FCU-235	ห้องพัฒนาวิสาหกิจเริ่มต้น 4	125.0	CD	1	27.0	19.0	76,400	58,300	2,612	1.00	4.90	15.00	0.55	220/1/50	3/8"(9.5)	3/4"(19.1)	
FCU-236			CD	1	27.0	19.0	76,400	58,300	2,612	1.00	4.90	15.00	0.55	220/1/50	3/8"(9.5)	3/4"(19.1)	
FCU-237	ห้องพัฒนาวิสาหกิจเริ่มต้น 5	125.0	CD	1	27.0	19.0	76,400	58,300	2,612	1.00	4.90	15.00	0.55	220/1/50	3/8"(9.5)	3/4"(19.1)	
FCU-238			CD	1	27.0	19.0	76,400	58,300	2,612	1.00	4.90	15.00	0.55	220/1/50	3/8"(9.5)	3/4"(19.1)	
ชั้น 3																	
FCU-301	ห้องอบรมสัมมนา 1	180.0	CD	1	27.0	19.0	95,500	74,000	2,965	1.00	5.90	15.00	0.67	220/1/50	3/8"(9.5)	7/8"(22.2)	
FCU-302			CD	1	27.0	19.0	95,500	74,000	2,965	1.00	5.90	15.00	0.67	220/1/50	3/8"(9.5)	7/8"(22.2)	
FCU-303	ห้องอบรมสัมมนา 2	180.0	CD	1	27.0	19.0	95,500	74,000	2,965	1.00	5.90	15.00	0.67	220/1/50	3/8"(9.5)	7/8"(22.2)	
FCU-304			CD	1	27.0	19.0	95,500	74,000	2,965	1.00	5.90	15.00	0.67	220/1/50	3/8"(9.5)	7/8"(22.2)	
FCU-305	ห้อง Fitness	180.0	CD	1	27.0	19.0	95,500	74,000	2,965	1.00	5.90	15.00	0.67	220/1/50	3/8"(9.5)	7/8"(22.2)	
FCU-306			CD	1	27.0	19.0	95,500	74,000	2,965	1.00	5.90	15.00	0.67	220/1/50	3/8"(9.5)	7/8"(22.2)	

รายละเอียดเพิ่มเติมงานระบบปรับอากาศและระบายอากาศ

1. รายการเครื่องปรับอากาศที่ไม่รวมในงานก่อสร้าง

มหาวิทยาลัยพะเยา
19 หมู่ 2 ต.แม่กา อ.เมืองพะเยา จ.พะเยา 56000
โทร : 054-466666 Fax : 054-466690

โครงการ :
ศูนย์พัฒนาผู้ประกอบการนวัตกรรมและอาหารฟองเทคโนโลยี
จุฬานวิทยาศาสตร์

เจ้าของโครงการ :
สำนักงานปลัดกระทรวงการอุดมศึกษาวิทยาศาสตร์
วิจัยและนวัตกรรม

สถานที่ก่อสร้าง :
มหาวิทยาลัยพะเยา

อนุมัติ :
(รองศาสตราจารย์ ดร. สุภกร พงศบางโพธิ์)
อธิการบดีมหาวิทยาลัยพะเยา

ออกแบบโดย :
JP ARCH STUDIO LIMITED PARTNERSHIP
100 ถ. บำรุงเมืองเหนือ ต. ท่าศาลา อ. เมือง จ. เชียงราย เชียงราย 57100
โทร.(053)-020-020-20,053-740-000 แฟกซ์.(0-2)-001-0201
E-MAIL : JPARCHSTUDIO@GMAIL.COM

สถาปนิก :
นาย จิตชาญัฐ หูลเกิด ว-สถ.598 ภ-สผ. 15
นาย สมภพ มาจิสวาลา ส-สถ.2248
นาย ไกรวิทย์ ตัณฑโชติ ภ-สถ. 19349

วิศวกรโยธา :
โครงสร้างหลัก
นาย ศราวุธ รัตนธีรวิเชียร สย. 11360
โครงสร้างหลัก
นาย ปฏิพน ปิลาเป็ง ภย. 63361
พื้น POST TENTION
นาย ไพฑูรย์ โพธิ์ทุ่ม วย. 2365

วิศวกรไฟฟ้า :
นาย กฤษณะ อินดี วฟก. 948
นาย อานนท์ แก้วสีสด ภฟก. 53497
นาย อรรถพล ปินไชย สฟก. 6035

วิศวกรเครื่องกล :
นาย สิทธิศักดิ์ ผาณิตพจมาน สก. 3049
นาย ณัฐพล ไชยแก้ว ภก. 35147
ระบบดับเพลิงและระบบแก๊ส

วิศวกรสุขาภิบาล :
นาย บวร ยาคุ้มภัย สส. 21
นางสาว เอมวิกา วรพล ภส. 3825
นาย นัดดพล วงศ์หวัน ภภ. 41741
นาย ธนิต ตาลง ภส. 3974

รายงานการแก้ไข :

วันที่ :
ส่งมอบงาน :10.พ.ย. 64
แก้ไขตามราคากลาง :11 พ.ค. 65

แผ่นที่ : ME-05

รวม : 289

ตารางแสดงรายการเครื่องปรับอากาศ (Air Conditioning Unit List)

: Building B

UNIT NO.	LOCATION SERVED		TYPE	Q'ty	Entering Air Temp.		Cooling Capacity (Btu/Hr.)		Air Flow Rate	Ext.Static Pressure	Min Circuit	Max Fuse	Power Supply		Refrigerant Pipe OD.		REMARK
	AREA	(m2)		(Sets.)	°CDB	°CWB	Total	Sensible	(cfm)	(in.wg)	(Amp.)	(Amp.)	(kW)	V/Ph/Hz	Liquid in(mm.)	Gas in(mm.)	
FCU-307	ห้องประชุม 2	158.0	CD	1	27.0	19.0	95,500	74,000	2,965	1.00	5.90	15.00	0.67	220/1/50	3/8"(9.5)	7/8"(22.2)	
FCU-308			CD	1	27.0	19.0	95,500	74,000	2,965	1.00	5.90	15.00	0.67	220/1/50	3/8"(9.5)	7/8"(22.2)	
FCU-309	ห้องออกแบบนวัตกรรม 1	158.0	CD	1	27.0	19.0	95,500	74,000	2,965	1.00	5.90	15.00	0.67	220/1/50	3/8"(9.5)	7/8"(22.2)	
FCU-310			CD	1	27.0	19.0	95,500	74,000	2,965	1.00	5.90	15.00	0.67	220/1/50	3/8"(9.5)	7/8"(22.2)	
FCU-311	ห้องออกแบบนวัตกรรม 2	158.0	CD	1	27.0	19.0	95,500	74,000	2,965	1.00	5.90	15.00	0.67	220/1/50	3/8"(9.5)	7/8"(22.2)	
FCU-312			CD	1	27.0	19.0	95,500	74,000	2,965	1.00	5.90	15.00	0.67	220/1/50	3/8"(9.5)	7/8"(22.2)	
FCU-313	Fab Lab	158.0	CD	1	27.0	19.0	95,500	74,000	2,965	1.00	5.90	15.00	0.67	220/1/50	3/8"(9.5)	7/8"(22.2)	
FCU-314			CD	1	27.0	19.0	95,500	74,000	2,965	1.00	5.90	15.00	0.67	220/1/50	3/8"(9.5)	7/8"(22.2)	
FCU-315	Iot Lab	158.0	CD	1	27.0	19.0	95,500	74,000	2,965	1.00	5.90	15.00	0.67	220/1/50	3/8"(9.5)	7/8"(22.2)	
FCU-316			CD	1	27.0	19.0	95,500	74,000	2,965	1.00	5.90	15.00	0.67	220/1/50	3/8"(9.5)	7/8"(22.2)	
FCU-317	ห้องทดสอบต้นแบบ 1	158.0	CD	1	27.0	19.0	95,500	74,000	2,965	1.00	5.90	15.00	0.67	220/1/50	3/8"(9.5)	7/8"(22.2)	
FCU-318			CD	1	27.0	19.0	95,500	74,000	2,965	1.00	5.90	15.00	0.67	220/1/50	3/8"(9.5)	7/8"(22.2)	
FCU-319	ห้องประชุม 1	125.0	CD	1	27.0	19.0	76,400	58,300	2,612	1.00	4.90	15.00	0.55	220/1/50	3/8"(9.5)	3/4"(19.1)	
FCU-320			CD	1	27.0	19.0	76,400	58,300	2,612	1.00	4.90	15.00	0.55	220/1/50	3/8"(9.5)	3/4"(19.1)	
FCU-321	ห้องบ่มเพาะธุรกิจ 1	125.0	CD	1	27.0	19.0	76,400	58,300	2,612	1.00	4.90	15.00	0.55	220/1/50	3/8"(9.5)	3/4"(19.1)	
FCU-322			CD	1	27.0	19.0	76,400	58,300	2,612	1.00	4.90	15.00	0.55	220/1/50	3/8"(9.5)	3/4"(19.1)	
FCU-323	ห้องบ่มเพาะธุรกิจ 2	125.0	CD	1	27.0	19.0	76,400	58,300	2,612	1.00	4.90	15.00	0.55	220/1/50	3/8"(9.5)	3/4"(19.1)	
FCU-324			CD	1	27.0	19.0	76,400	58,300	2,612	1.00	4.90	15.00	0.55	220/1/50	3/8"(9.5)	3/4"(19.1)	
FCU-325	ห้องบ่มเพาะธุรกิจ 3	125.0	CD	1	27.0	19.0	76,400	58,300	2,612	1.00	4.90	15.00	0.55	220/1/50	3/8"(9.5)	3/4"(19.1)	
FCU-326			CD	1	27.0	19.0	76,400	58,300	2,612	1.00	4.90	15.00	0.55	220/1/50	3/8"(9.5)	3/4"(19.1)	
FCU-327	ห้องบ่มเพาะธุรกิจ 4	125.0	CD	1	27.0	19.0	76,400	58,300	2,612	1.00	4.90	15.00	0.55	220/1/50	3/8"(9.5)	3/4"(19.1)	
FCU-328			CD	1	27.0	19.0	76,400	58,300	2,612	1.00	4.90	15.00	0.55	220/1/50	3/8"(9.5)	3/4"(19.1)	
FCU-329	ห้องทดสอบต้นแบบ 2	125.0	CD	1	27.0	19.0	76,400	58,300	2,612	1.00	4.90	15.00	0.55	220/1/50	3/8"(9.5)	3/4"(19.1)	
FCU-330			CD	1	27.0	19.0	76,400	58,300	2,612	1.00	4.90	15.00	0.55	220/1/50	3/8"(9.5)	3/4"(19.1)	
				111	Sets.												
OUTDOOR UNIT																	
CDU-101	ROOF FLOOR	–	VFC	1	35.0	–	573,000	–	31,470	–	116.60	150.00	53.10	380/3/50	3/4"(19.1)	1-5/8"(41.3)	
CDU-102	ROOF FLOOR	–	VFC	1	35.0	–	382,000	–	20,980	–	77.70	90.00	35.40	380/3/50	3/4"(19.1)	1-5/8"(41.3)	
CDU-103	ROOF FLOOR	–	VFC	1	35.0	–	573,000	–	31,470	–	116.60	150.00	53.10	380/3/50	3/4"(19.1)	1-5/8"(41.3)	
CDU-104	ROOF FLOOR	–	VFC	1	35.0	–	420,000	–	23,990	–	83.90	100.00	35.10	380/3/50	3/4"(19.1)	1-5/8"(41.3)	
CDU-105	ROOF FLOOR	–	VFC	1	35.0	–	420,000	–	23,990	–	83.90	100.00	35.10	380/3/50	3/4"(19.1)	1-5/8"(41.3)	
CDU-201	ROOF FLOOR	–	VFC	1	35.0	–	573,000	–	31,470	–	116.60	150.00	53.10	380/3/50	3/4"(19.1)	1-5/8"(41.3)	
CDU-202	ROOF FLOOR	–	VFC	1	35.0	–	495,000	–	27,240	–	90.70	100.00	43.50	380/3/50	3/4"(19.1)	1-5/8"(41.3)	
CDU-203	ROOF FLOOR	–	VFC	1	35.0	–	532,000	–	28,650	–	99.40	110.00	48.30	380/3/50	3/4"(19.1)	1-5/8"(41.3)	
CDU-204	ROOF FLOOR	–	VFC	1	35.0	–	553,000	–	30,060	–	108.00	125.00	50.70	380/3/50	3/4"(19.1)	1-5/8"(41.3)	
CDU-205	ROOF FLOOR	–	VFC	1	35.0	–	573,000	–	31,470	–	116.60	150.00	53.10	380/3/50	3/4"(19.1)	1-5/8"(41.3)	
CDU-301	ROOF FLOOR	–	VFC	1	35.0	–	532,000	–	28,650	–	99.40	110.00	48.30	380/3/50	3/4"(19.1)	1-5/8"(41.3)	
CDU-302	ROOF FLOOR	–	VFC	1	35.0	–	573,000	–	31,470	–	116.60	150.00	53.10	380/3/50	3/4"(19.1)	1-5/8"(41.3)	
CDU-303	ROOF FLOOR	–	VFC	1	35.0	–	573,000	–	31,470	–	116.60	150.00	53.10	380/3/50	3/4"(19.1)	1-5/8"(41.3)	
CDU-304	ROOF FLOOR	–	VFC	1	35.0	–	573,000	–	31,470	–	116.60	150.00	53.10				

Remark

Abbreviations for FCU Type

– CD : Ceiling Mounted Duct Type

Abbreviations for CDU Type

– VFC : Vertical Flow Condensing Unit

รายละเอียดเพิ่มเติมงานระบบปรับอากาศและระบายอากาศ

1.รายการเครื่องปรับอากาศที่ไม่รวมในงานก่อสร้าง

มหาวิทยาลัยพะเยา
19 หมู่ 2 ต.แม่กา อ.เมืองพะเยา จ.พะเยา 56000
โทร : 054-466666 Fax : 054-466690

โครงการ :

ศูนย์พัฒนาผู้ประกอบการนวัตกรรมและอำนวยความสะดวกเทคโนโลยี
จุฬานวิทยาศาสตร์

เจ้าของโครงการ :

สำนักงานปลัดกระทรวงการอุดมศึกษาวิทยาศาสตร์
วิจัยและนวัตกรรม

สถานที่ก่อสร้าง :

มหาวิทยาลัยพะเยา

อนุมัติ :

(รองศาสตราจารย์ ดร. สุภกร พงศบางโพธิ์)
อธิการบดีมหาวิทยาลัยพะเยา

ออกแบบโดย :

JP ARCH STUDIO LIMITED PARTNERSHIP
100 ถ. บำรุงเมืองเหนือ ต. ในเมือง อ. เมือง จ. ขอนแก่น 40000
โทร.(0)2929-0421-0422-0,(0)43-1470-4333 แฟกซ์(0)43-0421-2224
E-MAIL : JPARCHSTUDIO@GMAIL.COM

สถาปนิก :

นาย จิตชาญัฐ หูลเกิด ว-สถ.598 ภ-สผ. 15

นาย สมภพ มาจิสวาลา ส-สถ.2248

นาย ไกรวิทย์ ตัณฑโชติ ภ-สถ. 19349

วิศวกรโยธา :

โครงสร้างหลัก
นาย ศราวุธ รัตนธีรวิเชียร สย. 11360

โครงสร้างหลัก
นาย ปฏิพน ปิลาเป็ง ภย. 63361

พื้น POST TENTION
นาย ไพฑูรย์ ใพธิ์ทุ่ม วย. 2365

วิศวกรไฟฟ้า :

นาย กฤษณะ สินดี วฟก. 948

นาย อานนท์ แก้วสีสด ภฟก. 53497

นาย อรรถพล ปินไชย สฟก. 6035

วิศวกรเครื่องกล :

นาย สิทธิศักดิ์ ผาณิตพจมาน สก. 3049

นาย ณัฐพล ไชยแก้ว ภก. 35147

ระบบดับเพลิงและระบบแก๊ส

วิศวกรสุขาภิบาล :

นาย บวร ธาคุ้มภัย สส. 21

นางสาว เอมวิกา วรพล เอมวิกา วรพล ภส. 3825

นาย นัดดพล วงศ์หวัน นัดดพล วงศ์หวัน ภก. 41741

นาย ธนิต ตาคง ภส. 3974

รายงานการแก้ไข :

วันที่ :
ส่งมอบงาน :10.พ.ย. 64
แก้ไขตามมาตรการกลาง :11 พ.ค. 65

แผ่นที่ :

ME-06

รวม :

289

ตารางแสดงรายการ HRV

: Building A

UNIT NO.	LOCATION SERVED		TYPE	Q'ty	Air Flow Rate	Ext.Static Pressure	Min Circuit	Max Fuse	Power Supply		REMARK
	AREA	(m2)		(Sets.)	(cfm)	(in.wg)	(Amp.)	(Amp.)	(kW)	V/Ph/Hz	
VRV AIRCONDITIONERS SYSTEM (HEAT RECLAIM VENTILATOR)											
INDOOR UNIT											
ชั้น 1											
ERV-101	ห้อง Maker Spare	350.0	HRV	1	471	0.53	3.40	15.00	0.56	220/1/50	
ERV-102	ห้อง CNC	170.0	HRV	1	206	0.68	1.35	15.00	0.18	220/1/50	
ERV-103	ห้องแสดงตัวอย่างผลิตภัณฑ์	190.0	HRV	1	294	0.42	1.35	15.00	0.18	220/1/50	
ERV-104	ห้องติดต่อสอบถามข้อมูล	420.0	HRV	1	588	0.67	3.40	15.00	0.56	220/1/50	
ERV-105	ห้องบริหารธุรกิจ 1	115.0	HRV	1	147	0.28	0.90	15.00	0.06	220/1/50	
ERV-106	ห้องบริหารธุรกิจ 2	115.0	HRV	1	147	0.28	0.90	15.00	0.06	220/1/50	
ERV-107	ห้องบริหารธุรกิจ 3	115.0	HRV	1	147	0.28	0.90	15.00	0.06	220/1/50	
ERV-108	ห้องบริหารธุรกิจ 4	130.0	HRV	1	206	0.68	1.35	15.00	0.18	220/1/50	
ERV-109	ห้องบริหารธุรกิจ 5	115.0	HRV	1	147	0.28	0.90	15.00	0.06	220/1/50	
ERV-110	Inno Shop	160.0	HRV	1	206	0.68	1.35	15.00	0.18	220/1/50	
ERV-111	Co-Working Space	325.0	HRV	1	382	0.34	2.03	15.00	0.28	220/1/50	
ERV-112	ห้องอาหาร	320.0	HRV	1	382	0.34	2.03	15.00	0.28	220/1/50	
ชั้น 2											
ERV-201	ห้องให้คำปรึกษา 1	120.0	HRV	1	147	0.28	0.90	15.00	0.06	220/1/50	
ERV-202	ห้องให้คำปรึกษา 2	120.0	HRV	1	147	0.28	0.90	15.00	0.06	220/1/50	
ERV-203	ห้องสำนักงาน 1	105.0	HRV	1	147	0.28	0.90	15.00	0.06	220/1/50	
ERV-204	ห้องสำนักงาน 2	105.0	HRV	1	147	0.28	0.90	15.00	0.06	220/1/50	
ERV-205	ห้องสำนักงานบริหารงานวิจัย	205.0	HRV	1	294	0.42	1.35	15.00	0.18	220/1/50	
ERV-206	ห้องประชุม 1	205.0	HRV	1	294	0.42	1.35	15.00	0.18	220/1/50	
ERV-207	ห้องประชุม 2	205.0	HRV	1	294	0.42	1.35	15.00	0.18	220/1/50	
ERV-208	ห้องรับรอง	85.0	HRV	1	147	0.28	0.90	15.00	0.06	220/1/50	
ERV-209	ห้องรอง ผอ 1	30.0	HRV	1	294	0.42	1.35	15.00	0.18	220/1/50	
	ห้องรอง ผอ 2	30.0									
	ห้องรอง ผอ 3	30.0									
	ห้องรอง ผอ 4	30.0									
	ห้องประชุม	70.0									
	ห้อง ผอ	60.0									
ERV-210	ห้องรอง ผอ 5	30.0	HRV	1	294	0.42	1.35	15.00	0.18	220/1/50	
	ห้องรอง ผอ 6	30.0									
	ห้องรอง ผอ 7	30.0									
	ห้องเตรียมอาหาร	16.0									
	ห้องเก็บวัสดุสำนักงาน	55.0									
	ห้องเตรียมอาหาร	21.0									
	ห้องเก็บเอกสาร	55.0									
ERV-211	ห้องออฟฟิต 1	45.0	HRV	1	883	0.45	6.75	15.00	1.12	220/1/50	
	ห้องออฟฟิต 2	45.0									
	ห้องออฟฟิต 3	45.0									
	ห้องออฟฟิต 4	45.0									
	ห้องออฟฟิต 5	48.0									
	ห้องออฟฟิต 6	40.0									
	ห้องออฟฟิต 7	48.0									
	ห้องออฟฟิต 8	40.0									
	ห้องออฟฟิต 9	258.0									

ตารางแสดงรายการ HRV

: Building A

UNIT NO.	LOCATION SERVED		TYPE	Q'ty	Air Flow Rate	Ext.Static Pressure	Min Circuit	Max Fuse	Power Supply		REMARK
	AREA	(m2)		(Sets.)	(cfm)	(in.wg)	(Amp.)	(Amp.)	(kW)	V/Ph/Hz	
ชั้น 3											
ERV-301	ห้องประชุม	800.0	HRV	1	1,177	0.47	6.75	15.00	1.12	220/1/50	
ERV-302	ห้องบ่มเพาะธุรกิจ 1	120.0	HRV	1	147	0.28	0.90	15.00	0.06	220/1/50	
ERV-303	ห้องบ่มเพาะธุรกิจ 2	120.0	HRV	1	147	0.28	0.90	15.00	0.06	220/1/50	
ERV-304	ห้องบ่มเพาะธุรกิจ 3	120.0	HRV	1	147	0.28	0.90	15.00	0.06	220/1/50	
ERV-305	ห้องบ่มเพาะธุรกิจ 4	135.0	HRV	1	206	0.68	1.35	15.00	0.18	220/1/50	
ERV-306	ห้องบ่มเพาะธุรกิจ 5	120.0	HRV	1	147	0.28	0.90	15.00	0.06	220/1/50	
ERV-307	ห้องบ่มเพาะธุรกิจ 6	160.0	HRV	1	206	0.68	1.35	15.00	0.18	220/1/50	
ERV-308	ห้องบ่มเพาะธุรกิจ 7	160.0	HRV	1	206	0.68	1.35	15.00	0.18	220/1/50	
ERV-309	ห้องบ่มเพาะธุรกิจ 8	160.0	HRV	1	206	0.68	1.35	15.00	0.18	220/1/50	
ERV-310	ห้องบ่มเพาะธุรกิจ 9	130.0	HRV	1	206	0.68	1.35	15.00	0.18	220/1/50	
ERV-311	ห้องบ่มเพาะธุรกิจ 10	160.0	HRV	1	206	0.68	1.35	15.00	0.18	220/1/50	
ERV-312	ห้องประชุม 2	160.0	HRV	1	206	0.68	1.35	15.00	0.18	220/1/50	

Remark

- HRV : Heat Reclaim Ventilator

มหาวิทยาลัยพะเยา
19 หมู่ 2 ต.แม่กา อ.เมืองพะเยา จ.พะเยา 56000
โทร : 054-466666 Fax : 054-466690

โครงการ :

ศูนย์พัฒนาผู้ประกอบการนวัตกรรมและอำนวยความสะดวกเทคโนโลยี
จุฬาภรณ์วิทยาศาสตร์

เจ้าของโครงการ :

สำนักงานปลัดกระทรวงการอุดมศึกษาวิทยาศาสตร์
วิจัยและนวัตกรรม

สถานที่ก่อสร้าง :

มหาวิทยาลัยพะเยา

อนุมัติ :

(รองศาสตราจารย์ ดร. สุภกร พงศบางโพธิ์)
อธิการบดีมหาวิทยาลัยพะเยา

ออกแบบโดย :

JP ARCH STUDIO LIMITED PARTNERSHIP
100 ถ. บำรุงเมืองเหนือ ต. ท่าวังตาล อ. เมือง จ. เชียงราย เชียงราย 57100
โทร.(053)20-0421-0/20-0/20-1/20-2/20-3 แฟกซ์ 20-0421-2/20
E-MAIL : JPARCHSTUDIO@GMAIL.COM

สถาปนิก :

นาย จิตชาญัฐ หูลเกิด ว-สถ.598
ภ-สผ. 15

นาย สมภพ มาจิสวาลา ส-สถ.2248

นาย ไกรวิทย์ ตัณฑโชติ ภ-สถ. 19349

วิศวกรโยธา :

โครงสร้างหลัก
นาย ศราวุธ รัตนธีรวิเชียร สย. 11360

โครงสร้างหลัก
นาย ปฏิพน ปิลาเป็ง ภย. 63361

พื้น POST TENTION
นาย ไพฑูรย์ ไพธิ์ทุ่ม วย. 2365

วิศวกรไฟฟ้า :

นาย กฤษณะ สินดี วฟก. 948

นาย อานนท์ แก้วสีสด ภฟก. 53497

นาย อรรถพล ปินไชย สฟก. 6035

วิศวกรเครื่องกล :

นาย สิทธิศักดิ์ ผาณิตพจมาน สก. 3049

นาย ณัฐพล ไชยแก้ว ภก. 35147

ระบบดับเพลิงและระบบแก๊ส

วิศวกรสุขาภิบาล :

นาย บวร ธาคุ้มภัย สส. 21

นางสาว เอมวิกา วรพล ภส. 3825

นาย นัดดพล วงศ์หวัน ภก. 41741

นาย ธนิต ตาคง ภส. 3974

รายงานการแก้ไข :

วันที่ :
สนุนอนาน :10.พ.ย. 64
แก้ไขตามราคากลาง :11 พ.ค. 65

แผ่นที่ :

รวม : 289

ME-07

ตารางแสดงรายการ HRV

: Building B

UNIT NO.	LOCATION SERVED AREA	(m2)	TYPE	Q'ty (Sets.)	Air Flow Rate (cfm)	Ext.Static Pressure (in.wg)	Min Circuit (Amp.)	Max Fuse (Amp.)	Power Supply (kW)	Power Supply V/Ph/Hz	REMARK
VRV AIRCONDITIONERS SYSTEM (HEAT RECLAIM VENTILATOR)											
INDOOR UNIT											
ชั้น 1											
ERV-101	ห้องประชุม	80.9	HRV	1	147	0.28	0.90	15.00	0.06	220/1/50	
ERV-102	Office 1	75.0	HRV	1	206	0.68	1.35	15.00	0.18	220/1/50	
	Office 2	28.0									
	Office 3	27.0									
	Office 4	27.0									
	ห้องรับตัวอย่าง	52.0									
ERV-103	ห้องรับตัวอย่าง	60.0	HRV	1	883	0.45	6.75	15.00	1.12	220/1/50	
	ห้องเก็บสารเคมี	40.0									
	ห้องเก็บวัสดุอุปกรณ์เครื่องแก้ว	40.0									
	ห้องจุลชีวทยา	80.0									
	ห้องเครื่องมือพื้นฐาน	81.0									
	ห้องพักนักวิทยาศาสตร์	43.0									
	ห้องวิเคราะห์โลหะหนัก	32.0									
	ห้องเคมีวิเคราะห์	50.0									
	ห้องวิเคราะห์ไขมัน ไนโตรเจน	30.0									
	ห้อง SEM	28.0									
	pH Meter	36.0									
	ห้องเก็บตัวอย่าง	28.0									
	ห้องเพาะเลี้ยง	28.0									
	Tissue Culture	57.0									
	ห้องเก็บกล้องุลทรศ์	29.5									
	จุดรับของลูกค้า	28.0									
ERV-104	ห้องเก็บวัตถุดิบบรรจุภัณฑ์	47.0	HRV	1	883	0.45	6.75	15.00	1.12	220/1/50	
	ห้องเตรียมส่วนผสม	31.8									
	ห้องล้างตัดแต่งวัตถุดิบ	57.0									
	ห้องผลิต	265.0									
	ห้องล้างเก็บอุปกรณ์	85.0									
	ห้องบรรจุ	77.0									
	ห้องเก็บผลิตภัณฑ์	65.0									
ERV-105	ห้องสำนักงาน	158.0	HRV	1	1,177	0.47	6.75	15.00	1.12	220/1/50	
	ห้องประชุม	123.0									
	ห้องรับของ	120.0									
	ห้องพัฒนาบรรจุภัณฑ์	120.0									
	ห้อง R&D	120.0									
	ห้อง LAB	120.0									
ชั้น 2											
ERV-201	ห้องอเนกประสงค์	210.0	HRV	1	883	0.45	6.75	15.00	1.12	220/1/50	
	พัฒนานวัตกรรมเครื่องสำอางค์	210.0									
	พัฒนานวัตกรรมอาหาร	210.0									
ERV-202	CO-R&D Lab	210.0	HRV	1	588	0.67	3.40	15.00	0.56	220/1/50	
	CO-R&D Lab	120.0									
	CO-R&D Lab	120.0									
ERV-203	Co-Working Space	485.0	HRV	1	294	0.42	1.35	15.00	0.18	220/1/50	
ERV-204	ห้องประชุมย่อย 1	162.0	HRV	1	588	0.67	3.40	15.00	0.56	220/1/50	
	ห้องประชุมย่อย 2	162.0									
	ห้องบันทึกเสียง	82.0									
	ห้องตัดต่อ	82.0									

ตารางแสดงรายการ HRV

: Building B

UNIT NO.	LOCATION SERVED AREA	(m2)	TYPE	Q'ty (Sets.)	Air Flow Rate (cfm)	Ext.Static Pressure (in.wg)	Min Circuit (Amp.)	Max Fuse (Amp.)	Power Supply (kW)	Power Supply V/Ph/Hz	REMARK
ERV-205	ห้องพัฒนาวิสาหกิจเริ่มต้น 1	125.0	HRV	1	883	0.45	6.75	15.00	1.12	220/1/50	
	ห้องพัฒนาวิสาหกิจเริ่มต้น 2										
	ห้องพัฒนาวิสาหกิจเริ่มต้น 3	125.0									
	ห้องพัฒนาวิสาหกิจเริ่มต้น 4	125.0									
	ห้องพัฒนาวิสาหกิจเริ่มต้น 5										
ชั้น 3											
ERV-301	ห้องอบรมสัมนา 1	180.0	HRV	1	883	0.45	6.75	15.00	1.12	220/1/50	
	ห้องอบรมสัมนา 2	180.0									
	ห้อง Fitness	180.0									
ERV-302	ห้องประชุม 2	158.0	HRV	1	1,177	0.47	6.75	15.00	1.12	220/1/50	
	ห้องออกแบบนวัตกรรม 1										
	ห้องออกแบบนวัตกรรม 2										
	Fab Lab	158.0									
	Iot Lab	158.0									
	ห้องทดสอบต้นแบบ 1	158.0									
ERV-303	ห้องประชุม 1	125.0	HRV	1	883	0.45	6.75	15.00	1.12	220/1/50	
	ห้องบ่มเพาะธุรกิจ 1	125.0									
	ห้องบ่มเพาะธุรกิจ 2	125.0									
	ห้องบ่มเพาะธุรกิจ 3	125.0									
	ห้องบ่มเพาะธุรกิจ 4	125.0									
	ห้องทดสอบต้นแบบ 2	125.0									

Remark

- HRV : Heat Reclaim Ventilator

มหาวิทยาลัยพะเยา
19 หมู่ 2 ต.แม่กา อ.เมืองพะเยา จ.พะเยา 56000
โทร : 054-466666 Fax : 054-466690

โครงการ :

ศูนย์พัฒนาผู้ประกอบการนวัตกรรมและอำลายทอลเทคโนโลยี
จุฬาลานวิทยาศาสตร์

เจ้าของโครงการ :

สำนักงานปลัดกระทรวงการอุดมศึกษาวิทยาศาสตร์
วิจัยและนวัตกรรม

สถานที่ก่อสร้าง :

มหาวิทยาลัยพะเยา

อนุมัติ :

(รองศาสตราจารย์ ดร. สุภกร พงศบางโพธิ์)
อธิการบดีมหาวิทยาลัยพะเยา

ออกแบบโดย :

JP ARCH STUDIO LIMITED PARTNERSHIP
100 ถ.นิวเทศบัณฑิต ต.ในเมือง อ.เมือง จ.ขอนแก่น 40000
โทร:(66)(0)-4321-0-1120-20,(0)-1-4170-4200 แฟกซ์:(0)-4321-0-1121
E-MAIL : JPARCHSTUDIO@GMAIL.COM

สถาปนิก :

นาย จิตชาญัฐ หูลเกิด ว-สถ.598 ภ-สผ. 15

นาย สมภพ มาจิสวาลา ส-สถ.2248

นาย ไกรวิทย์ ดัณฑโชติ ภ-สถ. 19349

วิศวกรโยธา :

โครงสร้างหลัก
นาย ศราวุธ รัตนธีรวิเชียร สย. 11360

โครงสร้างหลัก
นาย ปฏิพน ปิลาเป็ง ภย. 63361

พื้น POST TENTION
นาย ไพฑูรย์ โพธิ์ทุ่ม วย. 2365

วิศวกรไฟฟ้า :

นาย กฤษณะ ธินดี วฟก. 948

นาย อานนท์ แก้วสีสด ภฟก. 53497

นาย อรรถพล ปินไชย สฟก. 6035

วิศวกรเครื่องกล :

นาย สิทธิศักดิ์ ผาณิตพจมาน สก. 3049

นาย ณัฐพล ไชยแก้ว ภก. 35147

ระบบดับเพลิงและระบบแก๊ส

วิศวกรสุขาภิบาล :

นาย บวร ยาคุ้มภัย สส. 21

นางสาว เอมวิกา วรพล ภส. 3825

นาย นัดดพล วงศ์หวัน ภส. 41741

นาย สนิต ตาคง ภส. 3974

รายงานการแก้ไข :

วันที่ :
ส่งมอบงาน :10.พ.ย. 64
แก้ไขตามราคากลาง :11 พ.ค. 65

รวม :
289

แผ่นที่ :
ME-08

ตารางแสดงรายการพัดลมระบายอากาศ VENTILATOR FAN

: Building A

UNIT NO.	TYPE	Q'ty (Sets.)	Air Flow Rate (cfm)	Ext.Static Pressure (in.wg)	Min Circuit (Amp.)	Max Fuse (Amp.)	Power Supply (W)	Power Supply V/Ph/Hz	REMARK
VRV AIRCONDITIONERS SYSTEM (VENTILATOR FAN)									
INDOOR UNIT									
ชั้น 1									
EFA-101	MINISIROCCO	1	400	–	–	–	87.00	220/1/50	
EFA-102	MINISIROCCO	1	300	–	–	–	87.00	220/1/50	
EFA-103-104	MINISIROCCO	2	400	–	–	–	87.00	220/1/50	
EFA-105	CENTRIFUGAL (BCB)	1	2300	–	–	–	2200.00	380/3/50	
EFA-106	CENTRIFUGAL (BCB)	1	1000	–	–	–	750.00	380/3/50	
EFA-107-108	PROPELLER	2	530	–	–	–	20.00	220/1/50	
EFA-109	CENTRIFUGAL (BCB)	1	2500	–	–	–	2200.00	380/3/50	
ชั้น 2									
EFA-201	MINISIROCCO	1	400	–	–	–	87.00	220/1/50	
EFA-202	MINISIROCCO	1	300	–	–	–	87.00	220/1/50	
EFA-203-204	MINISIROCCO	2	400	–	–	–	87.00	220/1/50	
EFA-105-108	PROPELLER	4	170	–	–	–	17.30	220/1/50	
ชั้น 3									
EFA-301	MINISIROCCO	1	400	–	–	–	87.00	220/1/50	
EFA-302	MINISIROCCO	1	300	–	–	–	87.00	220/1/50	
EFA-303-304	MINISIROCCO	2	400	–	–	–	87.00	220/1/50	

Remark

– BCB : Backward Curve Blade

ตารางแสดงรายการพัดลมระบายอากาศ VENTILATOR FAN

: Building B

UNIT NO.	TYPE	Q'ty (Sets.)	Air Flow Rate (cfm)	Ext.Static Pressure (in.wg)	Min Circuit (Amp.)	Max Fuse (Amp.)	Power Supply (kW)	Power Supply V/Ph/Hz	REMARK
VRV AIRCONDITIONERS SYSTEM (VENTILATOR FAN)									
INDOOR UNIT									
ชั้น 1									
EFB-101	MINISIROCCO	1	550	–	–	–	117.00	220/1/50	
EFB-102	MINISIROCCO	1	660	–	–	–	220.00	220/1/50	
EFB-103	MINISIROCCO	1	480	–	–	–	109.00	220/1/50	
EFB-104	MINISIROCCO	1	600	–	–	–	177.00	380/3/50	
ชั้น 2									
EFB-201	MINISIROCCO	1	550	–	–	–	117.00	220/1/50	
EFB-202	MINISIROCCO	1	660	–	–	–	220.00	220/1/50	
EFB-203	MINISIROCCO	1	480	–	–	–	109.00	220/1/50	
EFB-204	MINISIROCCO	1	600	–	–	–	177.00	380/3/50	
ชั้น 3									
EFB-301	MINISIROCCO	1	550	–	–	–	117.00	220/1/50	
EFB-302	MINISIROCCO	1	660	–	–	–	220.00	220/1/50	
EFB-303	MINISIROCCO	1	480	–	–	–	109.00	220/1/50	
EFB-304	MINISIROCCO	1	600	–	–	–	177.00	380/3/50	

มหาวิทยาลัยพะเยา
19 หมู่ 2 ต.แม่กา อ.เมืองพะเยา จ.พะเยา 56000
โทร : 054-466666 Fax : 054-466690

โครงการ :

ศูนย์พัฒนาผู้ประกอบการนวัตกรรมและอาหารดอลเทคโนโลยี
จุฬาภรณ์วิทยาศาสตร์

เจ้าของโครงการ :

สำนักงานปลัดกระทรวงการอุดมศึกษาวิทยาศาสตร์
วิจัยและนวัตกรรม

สถานที่ก่อสร้าง :

มหาวิทยาลัยพะเยา

อนุมัติ :

(รองศาสตราจารย์ ดร. สุภกร พงศบางโพธิ์)
อธิการบดีมหาวิทยาลัยพะเยา

ออกแบบโดย :

JP ARCH STUDIO LIMITED PARTNERSHIP
100 ถ. บำรุงเมืองเหนือ ต. ในเวียง อ. เมือง จ. เชียงราย 57000
โทร.(053)17-0421-0122-0120-1470-4333 แฟกซ์ 0-0421-0121
E-MAIL : JPARCHSTUDIO@GMAIL.COM

สถาปนิก :

นาย จิตชาญัฐ ชูชเกิด ว-สถ.598 ภ-สผ. 15

นาย สมภพ มาจิสวาลา ส-สถ.2248

นาย ไกรวิทย์ ตัณฑโชติ ภ-สถ. 19349

วิศวกรโยธา :

โครงสร้างหลัก
นาย ศราวุธ รัตนธีรวิเชียร สย. 11360

โครงสร้างหลัก
นาย ปฏิพน ปิลาเป็ง ภย. 63361

พื้น POST TENTION
นาย ไพฑูรย์ โพธิ์ทุ่ม วย. 2365

วิศวกรไฟฟ้า :

นาย กฤษณะ ฮินดี วฟก. 948

นาย ธานนท์ แก้วสีสด ภฟก. 53497

นาย อรรถพล ปินไชย สฟก. 6035

วิศวกรเครื่องกล :

นาย สิทธิศักดิ์ ผาณิตพจมาน สก. 3049

นาย ณัฐพล ไชยแก้ว ภก. 35147

ระบบดับเพลิงและระบบแก๊ส

วิศวกรสุขาภิบาล :

นาย บวร ยาคุ้มภัย สส. 21

นางสาว เอมวิกา วรพล ภส. 3825

นาย นัดดพล วงศ์หวัน ภก. 41741

นาย ธนิต ตาคง ภส. 3974

รายงานการแก้ไข :

วันที่ :
ส่งมอบงาน :10.พ.ย. 64
แก้ไขตามราคากลาง :11 พ.ค. 65

แผ่นที่ :

รวม : 289

ME-09

: Building A

Piping CDU-01

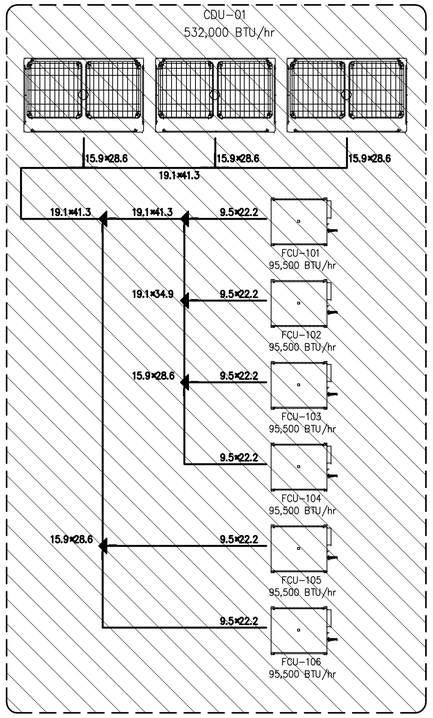

Piping CDU-02

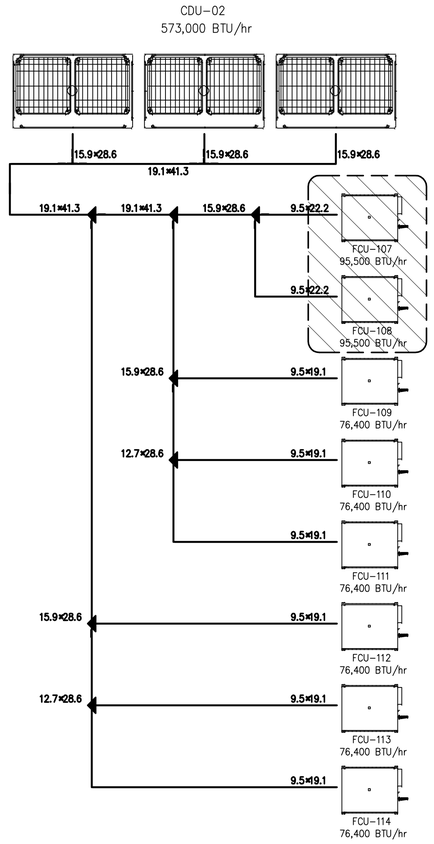

Piping CDU-03

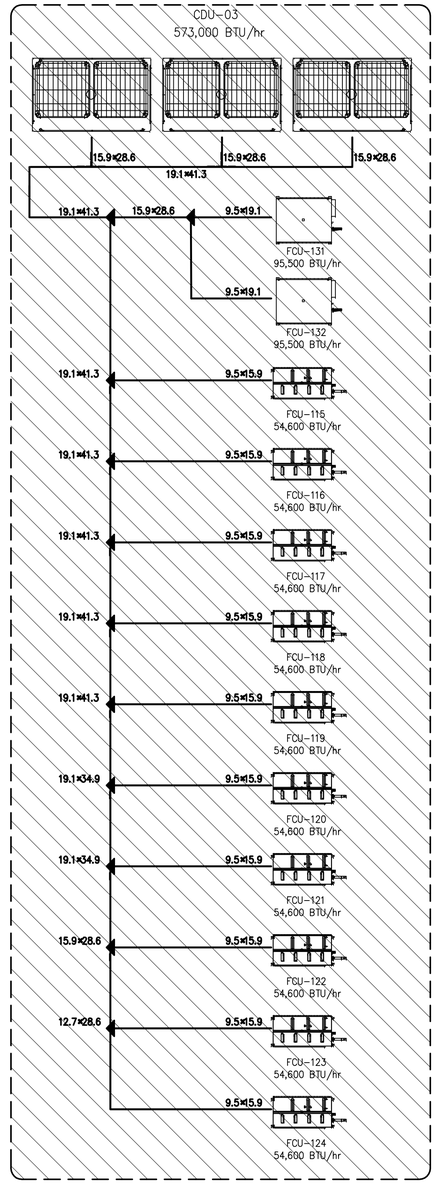

Piping CDU-04

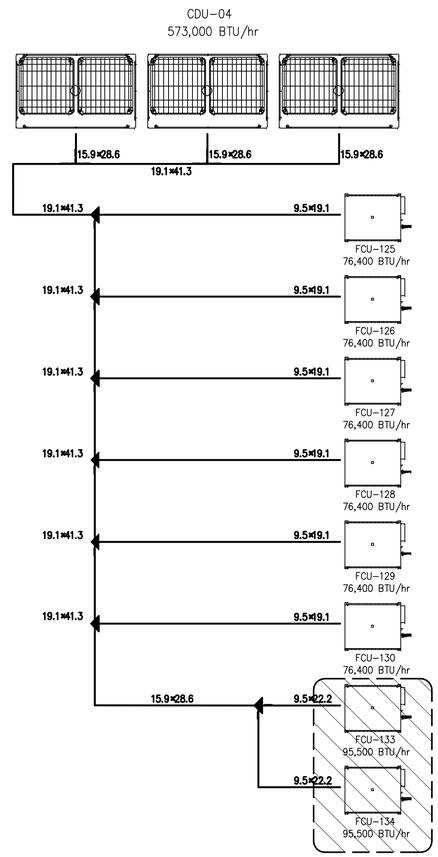

รายละเอียดเพิ่มเติมงานระบบปรับอากาศและระบายอากาศ

1. รายการเครื่องปรับอากาศที่ไม่รวมในงานก่อสร้าง
2. ท่อสารทำความเย็นพร้อมฉนวนหุ้มรวมในงานก่อสร้าง

RISER DIAGRAM ระบบปรับอากาศ

อาคาร A (บริหาร)

SCALE N.T.S

มหาวิทยาลัยพะเยา
19 หมู่ 2 ต.แม่กา อ.เมืองพะเยา จ.พะเยา 56000
โทร : 054-466666 Fax : 054-466690

โครงการ :

ศูนย์พัฒนาผู้ประกอบการนวัตกรรมและอำนวยความสะดวกเทคโนโลยี
จุฬาภรณ์วิทยาศาสตร์

เจ้าของโครงการ :

สำนักงานปลัดกระทรวงการอุดมศึกษาวิทยาศาสตร์
วิจัยและนวัตกรรม

สถานที่ก่อสร้าง :

มหาวิทยาลัยพะเยา

อนุมัติ :

(รองศาสตราจารย์ ดร. สุภกร พงศบางโพธิ์)
อธิการบดีมหาวิทยาลัยพะเยา

ออกแบบโดย :

JP ARCH STUDIO LIMITED PARTNERSHIP
100 ซ. บำรุงเมืองใต้ 4 ต. ในเมือง อ. เมือง จ. อุบลฯ 34000
Tel:(0045)9-0421-0420-0420-1470-4200 แฟ็กซ์:0-0421-0421
E-MAIL : JPARCHSTUDIO@GMAIL.COM

สถาปนิก :

นาย จิตชาญัฐ ชูชเกิด ว-สถ.598
ภ-สผ. 15

นาย สมภพ มาจิสวาลา ส-สถ.2248

นาย ไกรวิทย์ ตัณฑโชติ ภ-สถ. 19349

วิศวกรโยธา :

โครงสร้างหลัก
นาย ศราวุธ รัตนธีรวิเชียร สย. 11360

โครงสร้างหลัก
นาย ปฏิพน ปิลาเป็ง ภย. 63361

พื้น POST TENTION
นาย ไพฑูรย์ โพธิ์ทุ่ม วย. 2365

วิศวกรไฟฟ้า :

นาย กฤษณะ ฮินดี วฟก. 948

นาย อานนท์ แก้วสีสด ภฟก. 53497

นาย อรรถพล ปินไชย สฟก. 6035

วิศวกรเครื่องกล :

นาย สิทธิศักดิ์ ผาณิตพจมาน สก. 3049

นาย ณัฐพล ไชยแก้ว ภก. 35147

ระบบดับเพลิงและระบบแก๊ส

วิศวกรสุขาภิบาล :

นาย บวร ยาคุ้มภัย สส. 21

นางสาว เอมวิกา วรพล ภส. 3825

นาย นัดดพล วงศ์หวัน ภส. 41741

นาย ธนิต ตาคง ภส. 3974

รายงานการแก้ไข :

วันที่ :
ส่งมอบงาน :10.พ.ย. 64
แก้ไขตามราคากลาง :11 พ.ค. 65

แผ่นที่ :

รวม : 289

ME-10

: Building A

Piping CDU-05

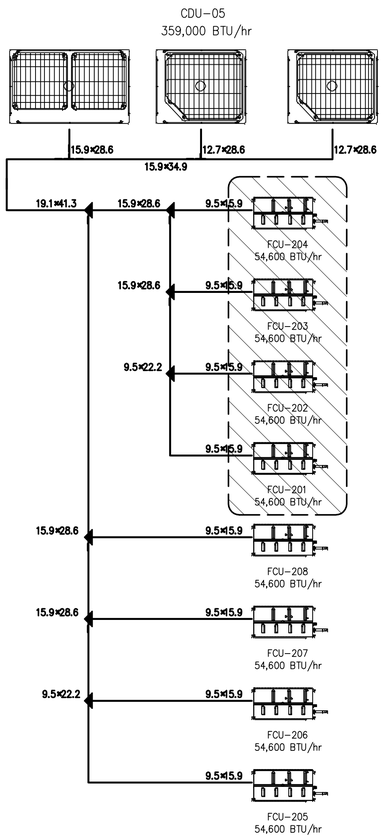

Piping CDU-06

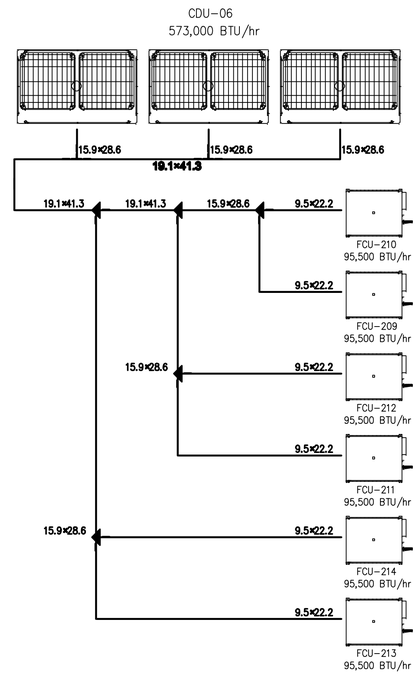

Piping CDU-07

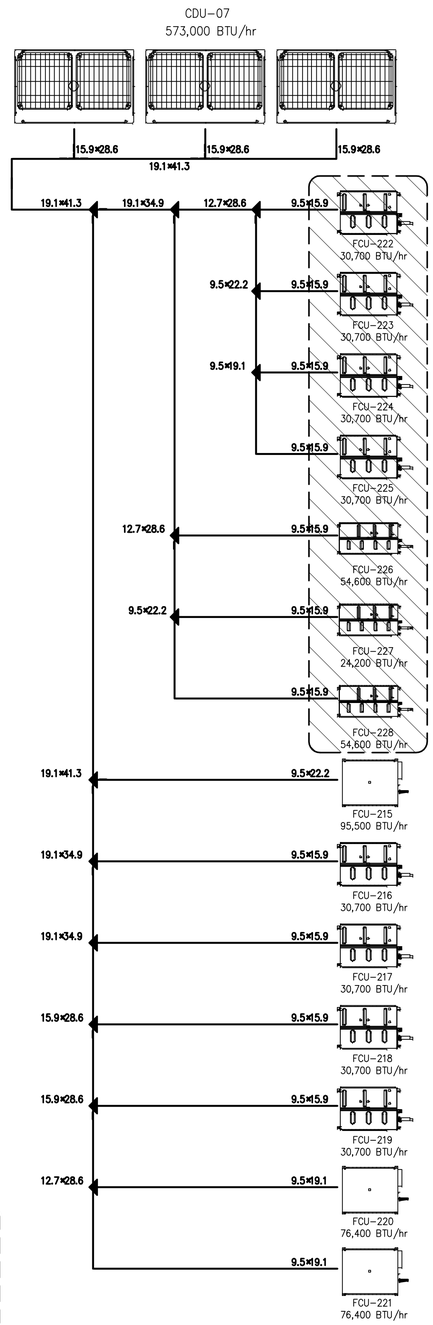

รายละเอียดเพิ่มเติมงานระบบปรับอากาศและระบายอากาศ

1. รายการเครื่องปรับอากาศไม่รวมในงานก่อสร้าง
2. ท่อสารทำความเย็นพร้อมฉนวนหุ้มรวมในงานก่อสร้าง

RISER DIAGRAM ระบบปรับอากาศ

อาคาร A (บริหาร)

SCALE N.T.S

มหาวิทยาลัยพะเยา
19 หมู่ 2 ต.แม่กา อ.เมืองพะเยา จ.พะเยา 56000
โทร : 054-466666 Fax : 054-466660

โครงการ :
ศูนย์พัฒนาผู้ประกอบการนวัตกรรมและอาหารดอลเทคโนโลยี
จุฬาภรณ์วิทยาศาสตร์

เจ้าของโครงการ :
สำนักงานปลัดกระทรวงการอุดมศึกษาวิทยาศาสตร์
วิจัยและนวัตกรรม

สถานที่ก่อสร้าง :
มหาวิทยาลัยพะเยา

อนุมัติ :
(รองศาสตราจารย์ ดร. สุภกร พงศบางโพธิ์)
อธิการบดีมหาวิทยาลัยพะเยา

ออกแบบโดย :
JP ARCH STUDIO LIMITED PARTNERSHIP
E-MAIL : JPARCHSTUDIO@GMAIL.COM

สถาปนิก :
นาย จิตชาญัฐ หูสเกิด ว-สถ.598
ภ-สผ. 15
นาย สมภพ มาจิสวาลา ส-สถ.2248
นาย ไกรวิทย์ ตัณฑโชติ ภ-สถ. 19349

วิศวกรโยธา :
โครงสร้างหลัก
นาย ศราวุธ รัตนธีรวิเชียร สย. 11360
โครงสร้างหลัก
นาย ปฏิพน ปิลาเป็ง ภย. 63361
พื้น POST TENTION
นาย ไพฑูรย์ โพธิ์หุ่ม วย. 2365

วิศวกรไฟฟ้า :
นาย กฤษณะ ฮินดี วฟก. 948
นาย อานนท์ แก้วสีสด ภฟก. 53497
นาย อรรถพล ปินไชย สฟก. 6035

วิศวกรเครื่องกล :
นาย สิทธิศักดิ์ ผาณิตพจมาน สก. 3049
นาย ณัฐพล ไชยแก้ว ภก. 35147
ระบบดับเพลิงและระบบแก๊ส

วิศวกรสุขาภิบาล :
นาย บวร ยาคุ้มภัย สส. 21
นางสาว เอมวิกา วรพล ภส. 3825
นาย นัดดพล วงศ์หวัน ภส. 41741
นาย ธนิต ตาดง ภส. 3974

รายงานการแก้ไข :

วันที่ :
ส่งมอบงาน :10.พ.ย. 64
แก้ไขตามราคากลาง :11 พ.ค. 65

แผ่นที่ :
ME-11

รวม :
289

: Building A

Piping CDU-08

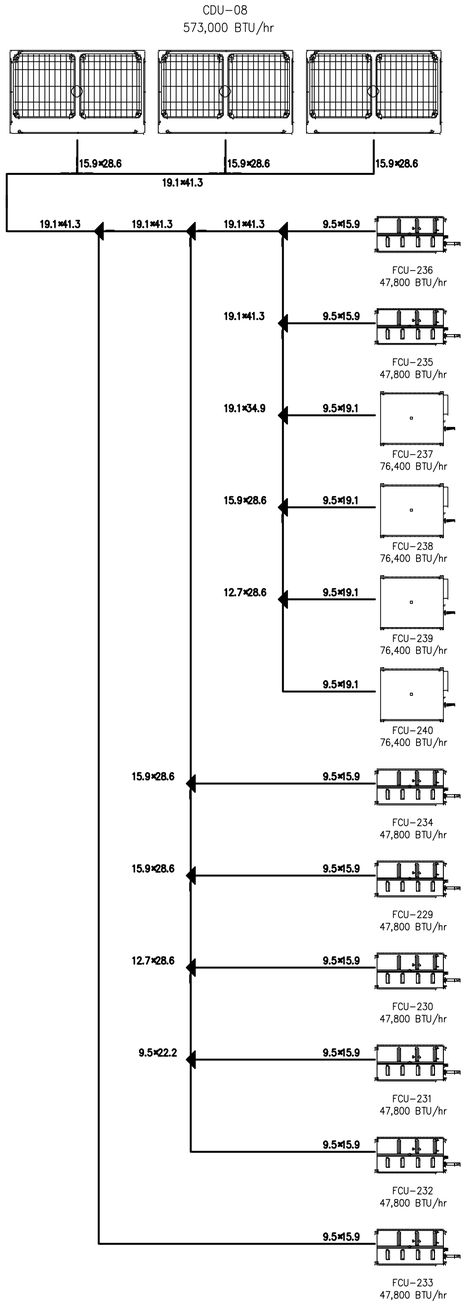

Piping CDU-09

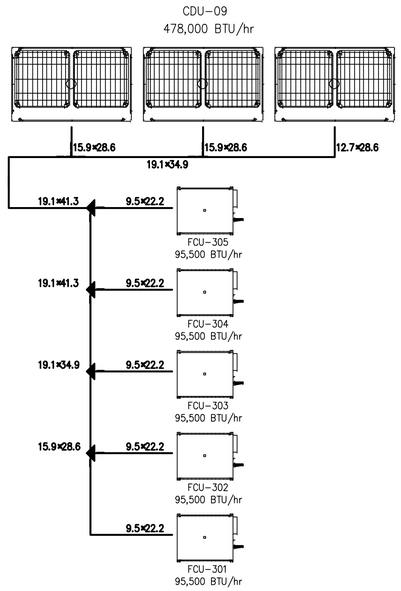

Piping CDU-10

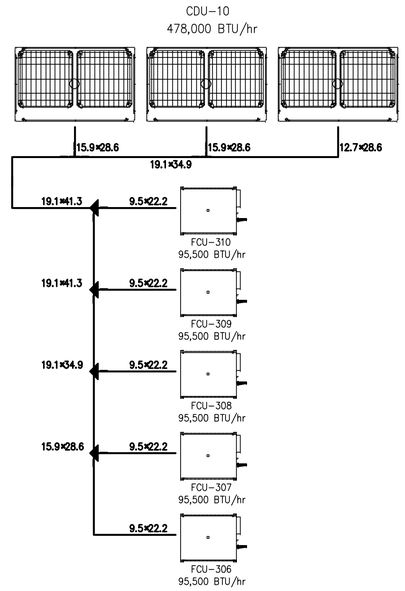

รายละเอียดเพิ่มเติมงานระบบปรับอากาศและระบายอากาศ

1. รายการเครื่องปรับอากาศที่ไม่รวมในงานก่อสร้าง
2. ท่อสารทำความเย็นพร้อมฉนวนหุ้มรวมในงานก่อสร้าง

RISER DIAGRAM ระบบปรับอากาศ

อาคาร A (บริหาร)

SCALE N.T.S

มหาวิทยาลัยพะเยา
19 หมู่ 2 ต.แม่กา อ.เมืองพะเยา จ.พะเยา 56000
โทร : 054-466666 Fax : 054-466660

โครงการ :
ศูนย์พัฒนาผู้ประกอบการงานวัฒนธรรมและอาหารดอลเทคโนโลยี
จุฬาภรณ์วิทยาศาสตร์

เจ้าของโครงการ :
สำนักงานปลัดกระทรวงการอุดมศึกษาวิทยาศาสตร์
วิจัยและนวัตกรรม

สถานที่ก่อสร้าง :
มหาวิทยาลัยพะเยา

อนุมัติ :
(รองศาสตราจารย์ ดร. สุภกร พงศบางโพธิ์)
อธิการบดีมหาวิทยาลัยพะเยา

ออกแบบโดย :
JP ARCH STUDIO LIMITED PARTNERSHIP
100 ถ. บำรุงเมืองเหนือ ต. ท่าศาลา อ. เมือง จ. เชียงใหม่ 50100
Tel:(053)20-0421-0420-20,20-1470-4333 แฟกซ์:(0-5321-2321
E-MAIL : JPARCHSTUDIO@GMAIL.COM

สถาปนิก :
นาย จิตชาญัฐ หูสเกิด ว-สถ.598
นาย สมภพ มาจิสวาลา ภ-สผ. 15
นาย ไกรวิทย์ ตัณฑโชติ ส-สถ.2248
ภ-สถ. 19349

วิศวกรโยธา :
โครงสร้างคอนกรีต
นาย ศราวุธ รัตนธีรวิเชียร สย. 11360
โครงสร้างเหล็ก
นาย ปฏิพน ปิสาเบ็ง ภย. 63361
พื้น POST TENTION
นาย ไพฑูรย์ ไพธิ์พุ่ม วย. 2365

วิศวกรไฟฟ้า :
นาย กฤษณะ สินดี วฟก. 948
นาย อานนท์ แก้วสีสด ภฟก. 53497
นาย อรรถพล ปินไชย สฟก. 6035

วิศวกรเครื่องกล :
นาย สิทธิสักดิ์ ผาณิตพจมาน สก. 3049
นาย ณัฐพล ไชยแก้ว ภก. 35147
ระบบดับเพลิงและระบบแก๊ส

วิศวกรสุขาภิบาล :
นาย บวร ยาคุ้มภัย สส. 21
นางสาว เอมวิกา วรพล ภส. 3825
นาย นัดดพล วงศ์หวัน ภส. 41741
นาย ธนิต ตาคง ภส. 3974

รายงานการแก้ไข :

วันที่ :
สนุนขบวน :10.พ.ย. 64
แก้ไขตามมาตราการวง :11 พ.ค. 65

แผ่นที่ :
ME-12

รวม :
289

: Building A

Piping CDU-11

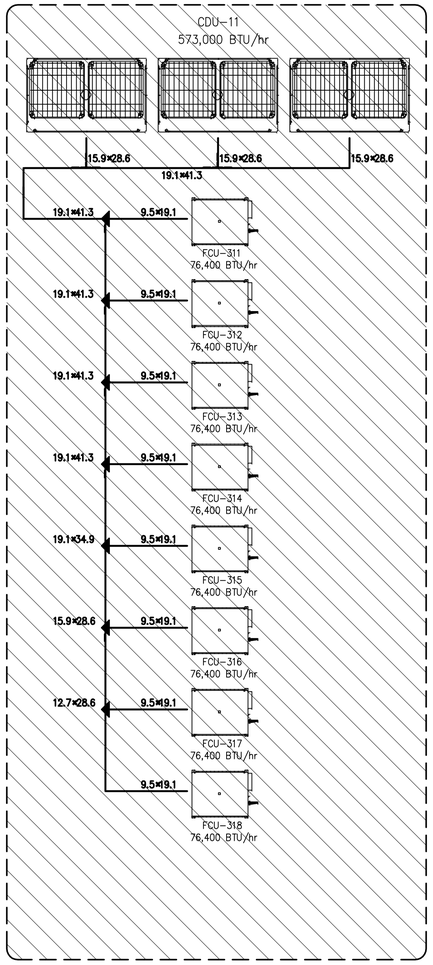

Piping CDU-12

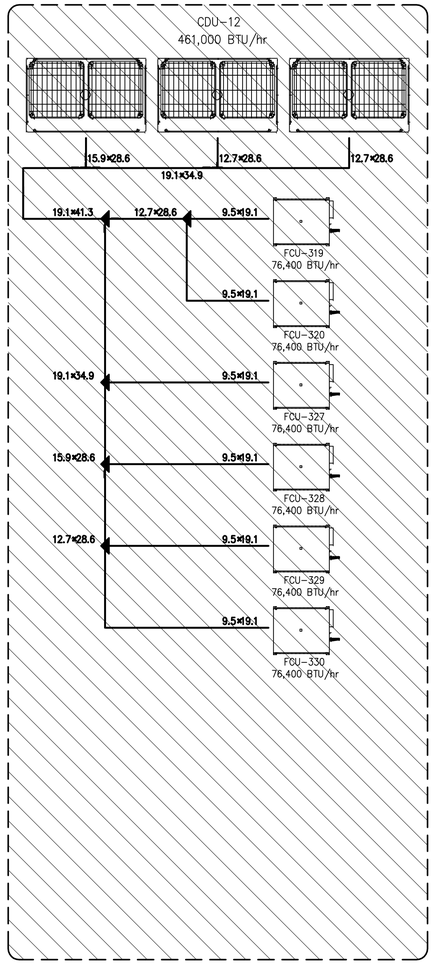

Piping CDU-13

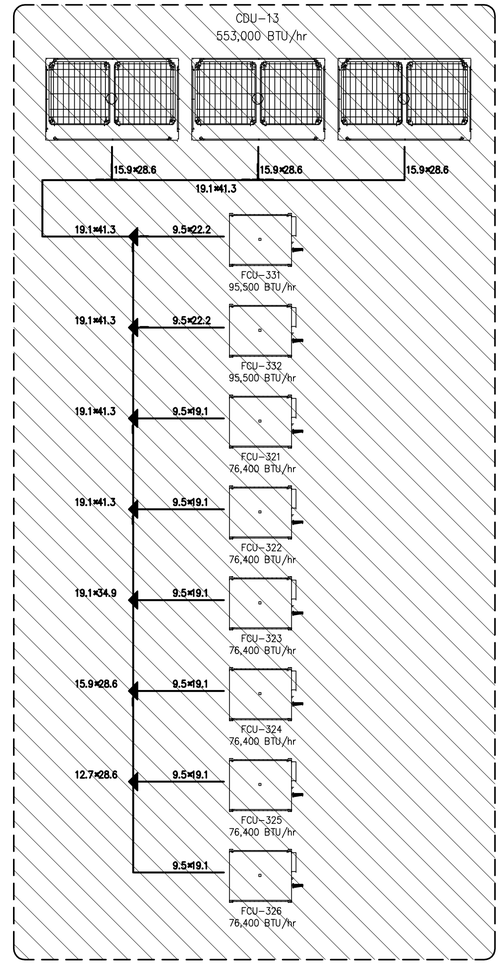

รายละเอียดเพิ่มเติมงานระบบปรับอากาศและระบายอากาศ

1. รายการเครื่องปรับอากาศที่ไม่รวมในงานก่อสร้าง
2. ท่อสารทำความเย็นพร้อมฉนวนหุ้มรวมในงานก่อสร้าง

RISER DIAGRAM ระบบปรับอากาศ

อาคาร A (บริหาร)

SCALE N.T.S

มหาวิทยาลัยพะเยา
19 หมู่ 2 ต.แม่กา อ.เมืองพะเยา จ.พะเยา 56000
โทร : 054-466666 Fax : 054-466690

โครงการ :

ศูนย์พัฒนาผู้ประกอบการนวัตกรรมและอาหารดอลเทคโนโลยี
จุฬาภรณ์วิทยาศาสตร์

เจ้าของโครงการ :

สำนักงานปลัดกระทรวงการอุดมศึกษาวิทยาศาสตร์
วิจัยและนวัตกรรม

สถานที่ก่อสร้าง :

มหาวิทยาลัยพะเยา

อนุมัติ :

(รองศาสตราจารย์ ดร. สุภกร พงศบางโพธิ์)
อธิการบดีมหาวิทยาลัยพะเยา

ออกแบบโดย :

JP ARCH STUDIO LIMITED PARTNERSHIP
100 ซ. บำรุงเมืองใต้ 4, แขวงสี่แยก ซ. เลียง ซ. ตั้งฮ่อง 52100
Tel:(0053)-0421-0420-0,(0)-1470-4200 แฟ็กซ์:0-0421-0421
E-MAIL : JPARCHSTUDIO@GMAIL.COM

สถาปนิก :

นาย จิตชาณัฐ หูลเกิด ว-สถ.598 ภ-สผ. 15

นาย สมภพ มาจิสวาลา ส-สถ.2248

นาย ไกรวิทย์ ดัณฑโชติ ภ-สถ. 19349

วิศวกรโยธา :

โครงสร้างหลัก
นาย ศราวุธ รัตนธีรวิเชียร สย. 11360

โครงสร้างหลัก
นาย ปฏิพน ปิลาเป็ง ภย. 63361

พื้น POST TENTION
นาย ไพฑูรย์ โพธิ์หุ่ม วย. 2365

วิศวกรไฟฟ้า :

นาย กฤษณะ ฮินดี วฟก. 948

นาย อานนท์ แก้วสีสด ภฟก. 53497

นาย อรรถพล ปินใจย สฟก. 6035

วิศวกรเครื่องกล :

นาย สิทธิศักดิ์ ผาณิตพจมาน สก. 3049

นาย ณัฐพล ไชยแก้ว ภก. 35147

ระบบดับเพลิงและระบบแก๊ส

วิศวกรสุขาภิบาล :

นาย บวร ยาคุ้มภัย สส. 21

นางสาว เอมวิกา วรพล ภส. 3825

นาย นัดดพล วงศ์หวัน ภก. 41741

นาย ธนิต ตาดง ภส. 3974

รายงานการแก้ไข :

วันที่ :
ส่งมอบงาน :10.พ.ย. 64
แก้ไขตามราคากลาง :11 พ.ค. 65

แผ่นที่ :

ME-13

รวม :
289

: Building B

Piping CDU-101

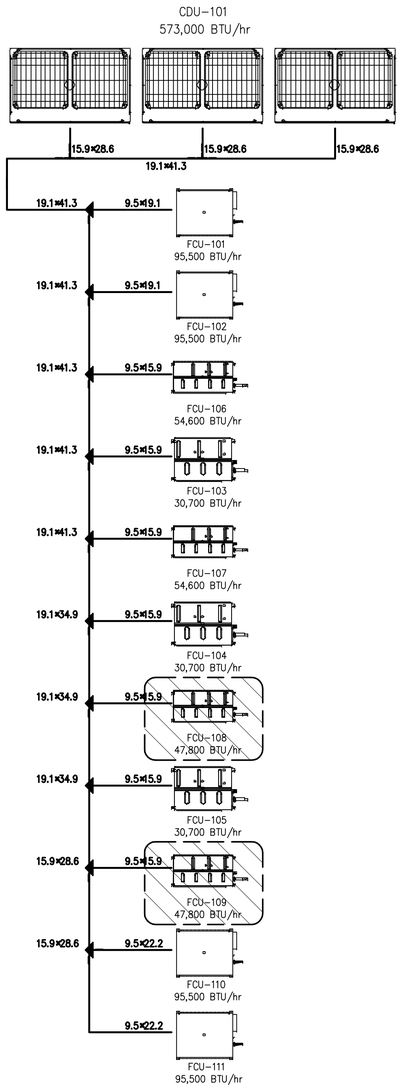

Piping CDU-102

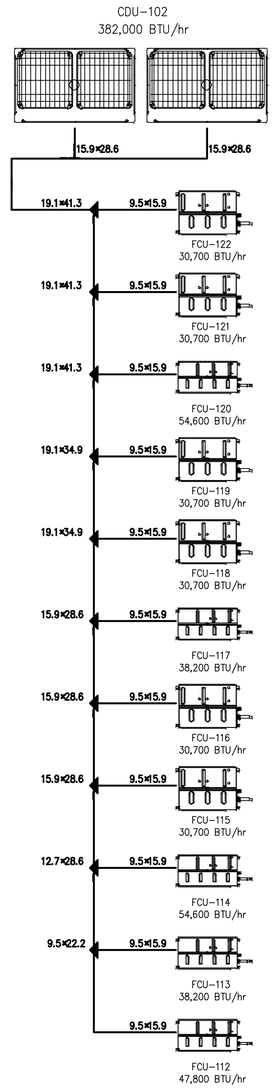

Piping CDU-103

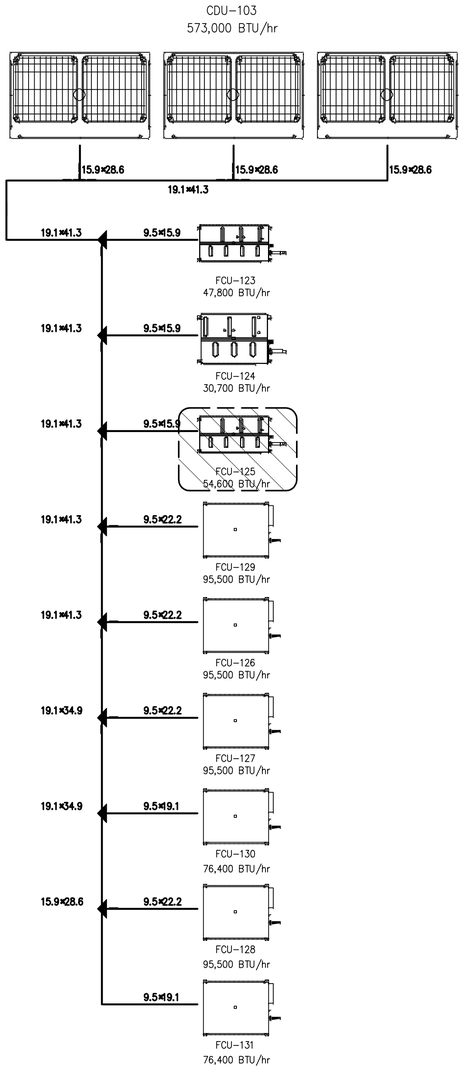

รายละเอียดเพิ่มเติมงานระบบปรับอากาศและระบายอากาศ

1. รายการเครื่องปรับอากาศที่ไม่รวมในงานก่อสร้าง
2. ท่อลำเลียงน้ำความเย็นพร้อมฉนวนหุ้มรวมในงานก่อสร้าง

RISER DIAGRAM ระบบปรับอากาศ

อาคาร B (บริการ)

SCALE N.T.S

มหาวิทยาลัยพะเยา
19 หมู่ 2 ต.แม่กา อ.เมืองพะเยา จ.พะเยา 56000
โทร : 054-466666 Fax : 054-466690

โครงการ :

ศูนย์พัฒนาผู้ประกอบการนวัตกรรมและอำนวยความสะดวกเทคโนโลยี
จุฬาภรณ์วิทยาศาสตร์

เจ้าของโครงการ :

สำนักงานปลัดกระทรวงการอุดมศึกษาวิทยาศาสตร์
วิจัยและนวัตกรรม

สถานที่ก่อสร้าง :

มหาวิทยาลัยพะเยา

อนุมัติ :

(รองศาสตราจารย์ ดร. สุภกร พงศบางโพธิ์)
อธิการบดีมหาวิทยาลัยพะเยา

ออกแบบโดย :

JP ARCH STUDIO LIMITED PARTNERSHIP
100 ถ. บำรุงเมืองเหนือ ต. ท่าแพ อ. เมือง จ. เชียงราย 57000
Tel:(0053)-040-040-00,00-070-000 แฟกซ์:0-040-040
E-MAIL: JPARCHSTUDIO@GMAIL.COM

สถาปนิก :

นาย จิตชาญัฐ หูลเกิด ว-สถ.598 ภ-สผ. 15
นาย สมภพ มาจิสวาลา ส-สถ.2248
นาย ไกรวิทย์ ศัณฑโชติ ภ-สถ. 19349

วิศวกรโยธา :

โครงสร้างหลัก
นาย ศราวุธ รัตนสิรวิเชียร สย. 11360
โครงสร้างหลัก
นาย ปฏิพน ปิลาเป็ง ภย. 63361
พื้น POST TENTION
นาย ไพฑูรย์ ไพสิทุ่ม วย. 2365

วิศวกรไฟฟ้า :

นาย กฤษณะ สินดี วฟก. 948
นาย อานนท์ แก้วสีสด ภฟก. 53497
นาย อรรถพล ปินไชย สฟก. 6035

วิศวกรเครื่องกล :

นาย สิทธิศักดิ์ ผาณิตพจมาน สก. 3049
นาย ณัฐพล ไชยแก้ว ภก. 35147
ระบบดับเพลิงน้ำจืดและระบบแก๊ส

วิศวกรสุขาภิบาล :

นาย บวร ธาคุ้มภัย สส. 21
นางสาว เอมวิกา วรพล ภส. 3825
นาย นัดดพล วงศ์หวัน ภส. 41741
นาย ธนิต ศาสง ภส. 3974

รายงานการแก้ไข :

วันที่ :
สนุนสบราน :10.พ.ย. 64
แก้ไขตามราคากลาง :11 พ.ค. 65

แผ่นที่ :

ME-14

รวม :

289

: Building B

Piping CDU-104

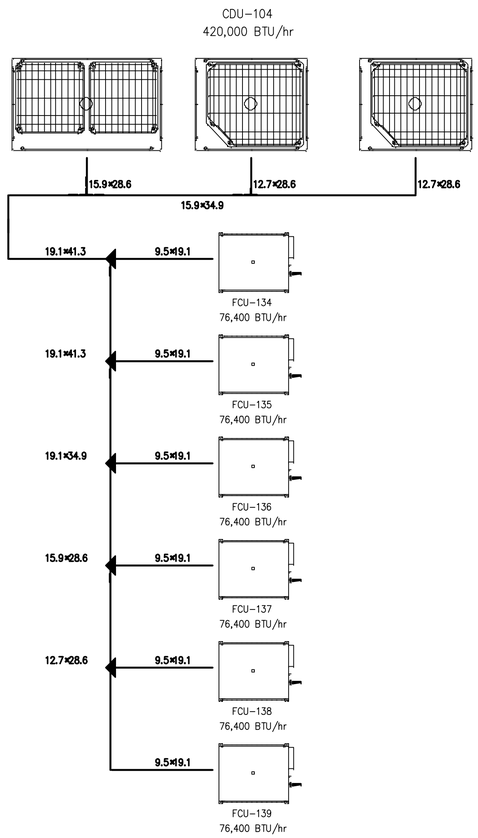

Piping CDU-105

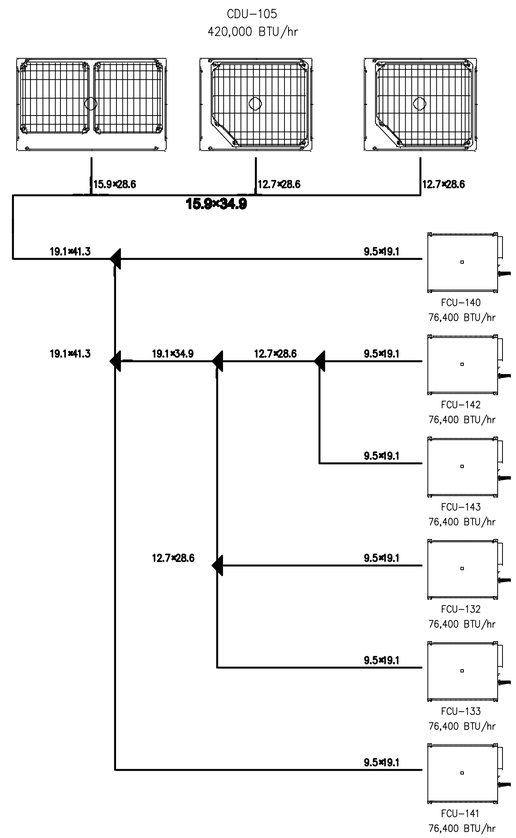

Piping CDU-201

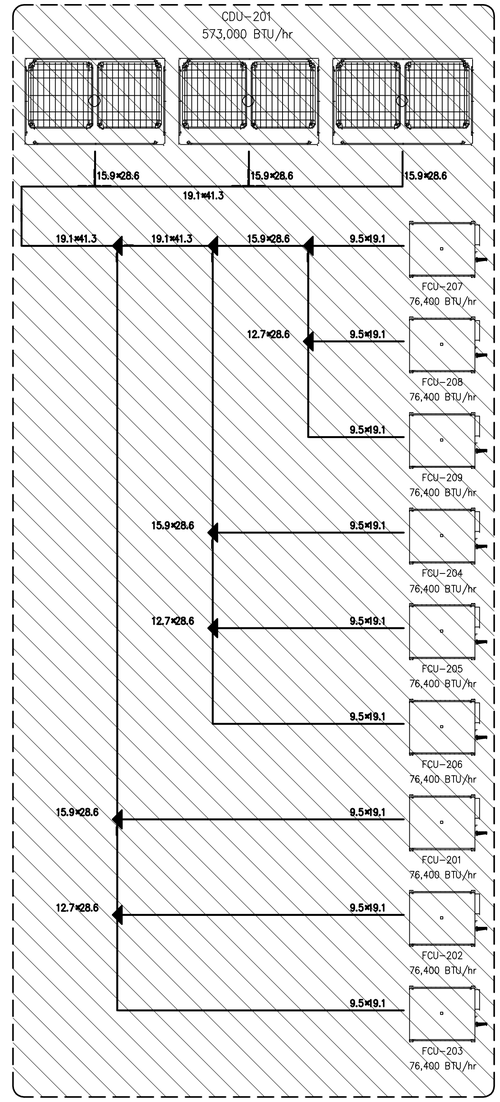

รายละเอียดเพิ่มเติมงานระบบปรับอากาศและระบายอากาศ

1. รายการเครื่องปรับอากาศที่ไม่รวมในงานก่อสร้าง
2. ท่อสารทำความเย็นพร้อมฉนวนหุ้มรวมในงานก่อสร้าง

RISER DIAGRAM ระบบปรับอากาศ

อาคาร B (บริการ)

SCALE N.T.S

มหาวิทยาลัยพะเยา
19 หมู่ 2 ต.แม่กา อ.เมืองพะเยา จ.พะเยา 56000
โทร : 054-466666 Fax : 054-466660

โครงการ :

ศูนย์พัฒนาผู้ประกอบการนวัตกรรมและอำนวยความสะดวกเทคโนโลยี จุฬาภรณ์วิทยาศาสตร์

เจ้าของโครงการ :

สำนักงานปลัดกระทรวงการอุดมศึกษาวิทยาศาสตร์ วิจัยและนวัตกรรม

สถานที่ก่อสร้าง :

มหาวิทยาลัยพะเยา

อนุมัติ :

(รองศาสตราจารย์ ดร. สุภกร พงศบางโพธิ์)
อธิการบดีมหาวิทยาลัยพะเยา

ออกแบบโดย :

JP ARCH STUDIO LIMITED PARTNERSHIP
100 ซ. บำรุงเมือง 6 แขวงสี่แยก ต. เมือง อ. เมือง จ. เชียงราย 57100
Tel:(053)-040-040-00,00-1470-4000 แฟกซ์:(0-040-040
E-MAIL : JPARCHSTUDIO@GMAIL.COM

สถาปนิก :

นาย จิตธาณัฐ พูลเกิด ว-สถ.598
นาย สมภพ มาจิสวาลา ภ-สผ. 15
นาย ไกรวิทย์ ตัณฑโชติ ส-สถ.2248
ภ-สถ. 19349

วิศวกรโยธา :

โครงสร้างหลัก
นาย ศราวุธ รัตนธีรวิเชียร สย. 11360
โครงสร้างหลัก
นาย ปฏิพน ปิลาเป็ง ภย. 63361
พื้น POST TENTION
นาย ไพฑูรย์ โพธิ์ทุ่ม วย. 2365

วิศวกรไฟฟ้า :

นาย กฤษณะ ฮินดี วฟก. 948
นาย อานนท์ แก้วสีสด ภฟก. 53497
นาย อรรถพล ปินไชย สฟก. 6035

วิศวกรเครื่องกล :

นาย สิทธิศักดิ์ ผาณิตพจมาน สก. 3049
นาย ณัฐพล ไชยแก้ว ภก. 35147
ระบบดับเพลิงและระบบแก๊ส

วิศวกรสุขาภิบาล :

นาย บวร ยาคุ้มภัย สส. 21
นางสาว เอมวิกา วรพล ภส. 3825
นาย นัดดพล วงศ์หวัน ภก. 41741
นาย ธนิต ตาดง ภส. 3974

รายงานการแก้ไข :

วันที่ :
ส่งมอบงาน :10.พ.ย. 64
แก้ไขตามราคากลาง :11 พ.ค. 65

แผ่นที่ :

ME-15

รวม :

289

: Building B

Piping CDU-202

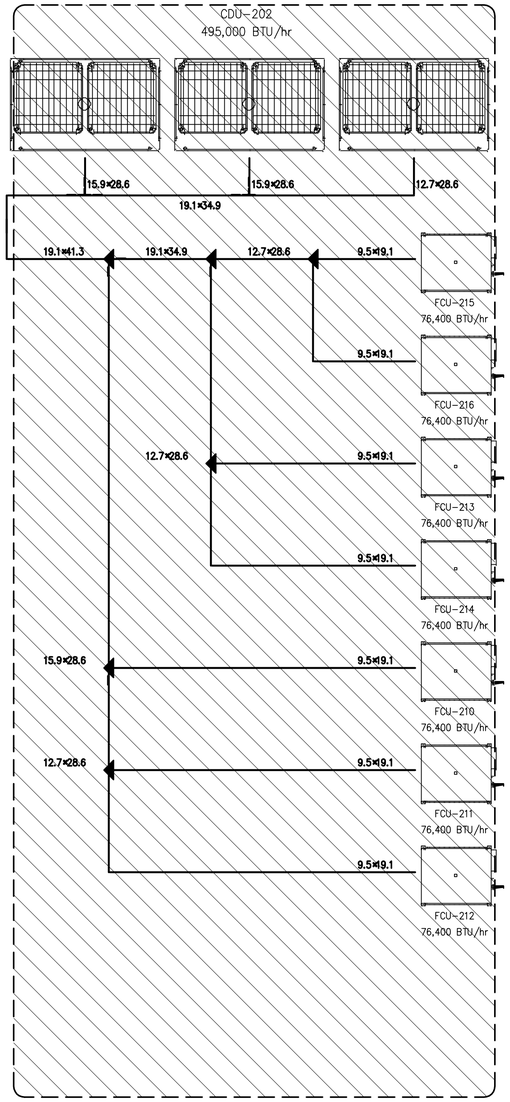

Piping CDU-203

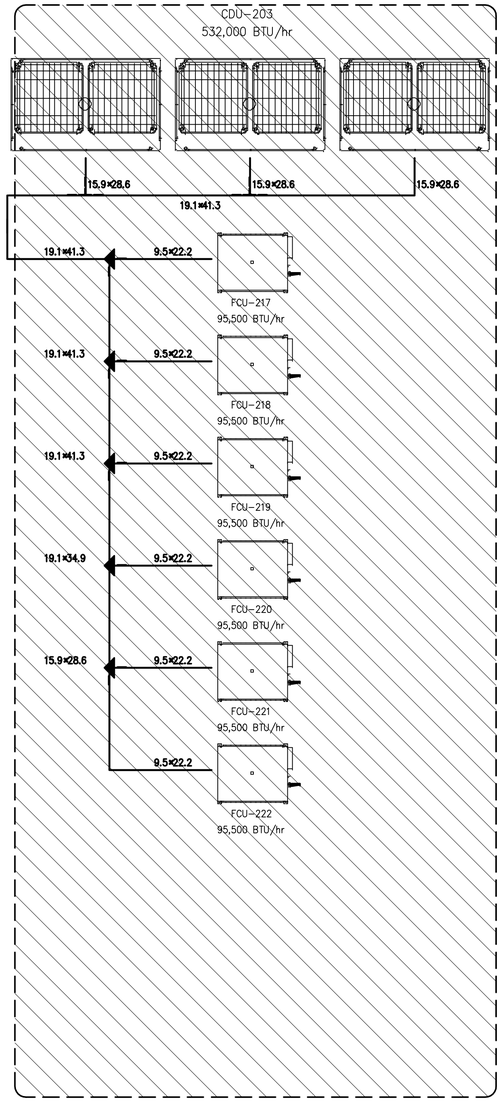

Piping CDU-204

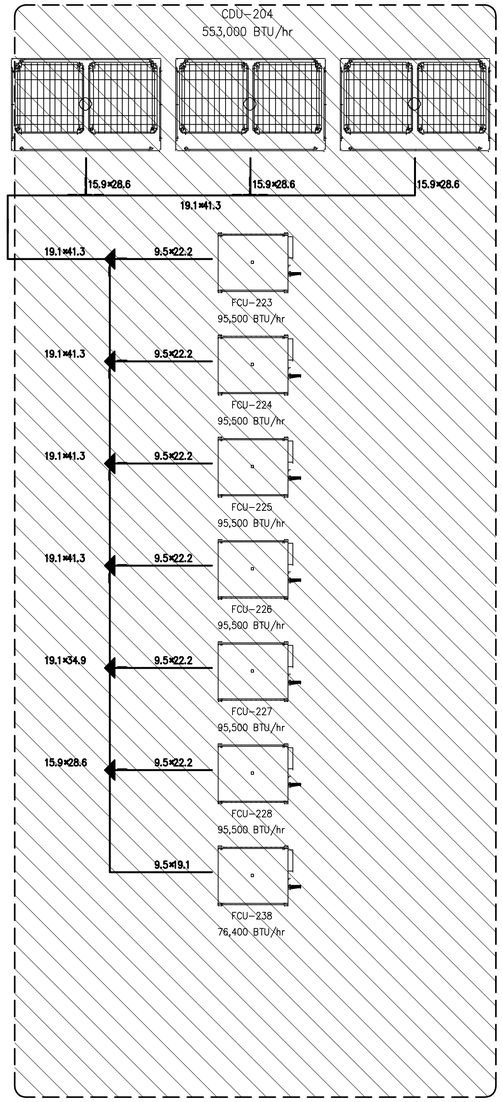

รายละเอียดเพิ่มเติมงานระบบปรับอากาศและระบายอากาศ

1. รายการเครื่องปรับอากาศที่ไม่รวมในงานก่อสร้าง
2. ท่อสารทำความเย็นพร้อมฉนวนหุ้มรวมในงานก่อสร้าง

RISER DIAGRAM ระบบปรับอากาศ

อาคาร B (บริการ)

SCALE N.T.S

มหาวิทยาลัยพะเยา
19 หมู่ 2 ต.แม่กา อ.เมืองพะเยา จ.พะเยา 56000
โทร : 054-466666 Fax : 054-466690

โครงการ :

ศูนย์พัฒนาผู้ประกอบการงานวัฒนธรรมและอาหารดอลเทคโนโลยี
จุฬาภรณ์วิทยาศาสตร์

เจ้าของโครงการ :

สำนักงานปลัดกระทรวงการอุดมศึกษาวิทยาศาสตร์
วิจัยและนวัตกรรม

สถานที่ก่อสร้าง :

มหาวิทยาลัยพะเยา

อนุมัติ :

(รองศาสตราจารย์ ดร. สุภกร พงศบางโพธิ์)
อธิการบดีมหาวิทยาลัยพะเยา

ออกแบบโดย :

JP ARCH STUDIO LIMITED PARTNERSHIP
100 ถ. บำรุงเมืองเหนือ ต. ท่าศาลา อ. เมือง จ. เชียงราย เชียงราย 57100
โทร.(053)17-0421-0420-20,053-1470-4333 แฟกซ์ 053-0421-0421
E-MAIL : JPARCHSTUDIO@GMAIL.COM

สถาปนิก :

นาย จิตชาญัฐ หูลเกิด ว-สถ.598 ภ-สผ. 15

นาย สมภพ มาจิสวาลา ส-สถ.2248

นาย ไกรวิทย์ ตัณฑโชติ ภ-สถ. 19349

วิศวกรโยธา :

โครงสร้างหลัก
นาย ศราวุธ รัตนธีรวิเชียร สย. 11360

โครงสร้างหลัก
นาย ปฏิพน ปิลาเป็ง ภย. 63361

พื้น POST TENTION
นาย ไพฑูรย์ โพธิ์ทุ่ม วย. 2365

วิศวกรไฟฟ้า :

นาย กฤษณะ ธินดี วฟก. 948

นาย อานนท์ แก้วสีสด ภฟก. 53497

นาย อรรถพล ปินไชย สฟก. 6035

วิศวกรเครื่องกล :

นาย สิทธิศักดิ์ ผาณิตพจมาน สก. 3049

นาย ณัฐพล ไชยแก้ว ภก. 35147

ระบบดับเพลิงและระบบแก๊ส

วิศวกรสุขาภิบาล :

นาย บวร ยาคุ้มภัย สส. 21

นางสาว เอมวิกา วรพล ภส. 3825

นาย นัดดพล วงศ์หวัน ภก. 41741

นาย ธนิต ตาคง ภส. 3974

รายงานการแก้ไข :

วันที่ :
ส่งมอบงาน :10.พ.ย. 64
แก้ไขตามราคากลาง :11 พ.ค. 65

แผ่นที่ :

ME-16

รวม :

289

: Building B

Piping CDU-205

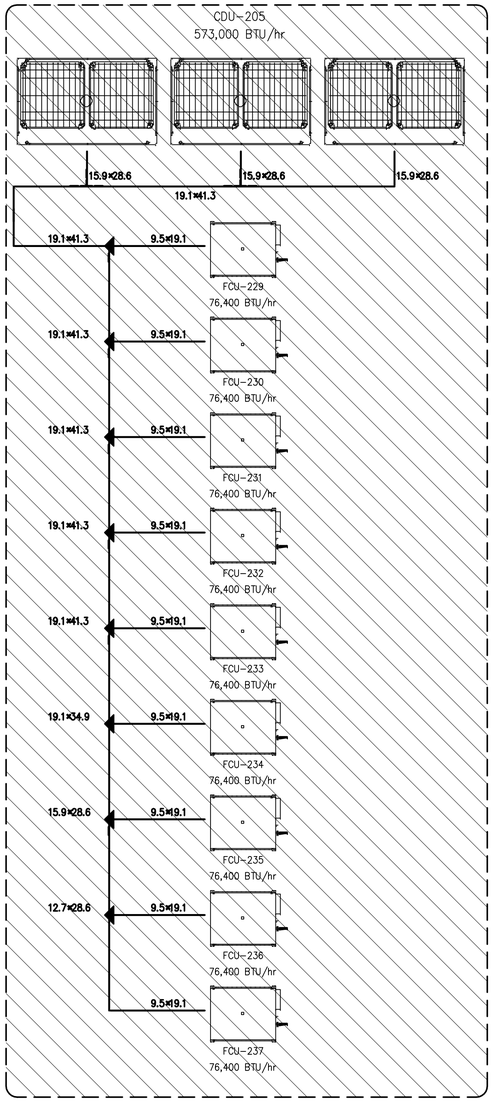

Piping CDU-301

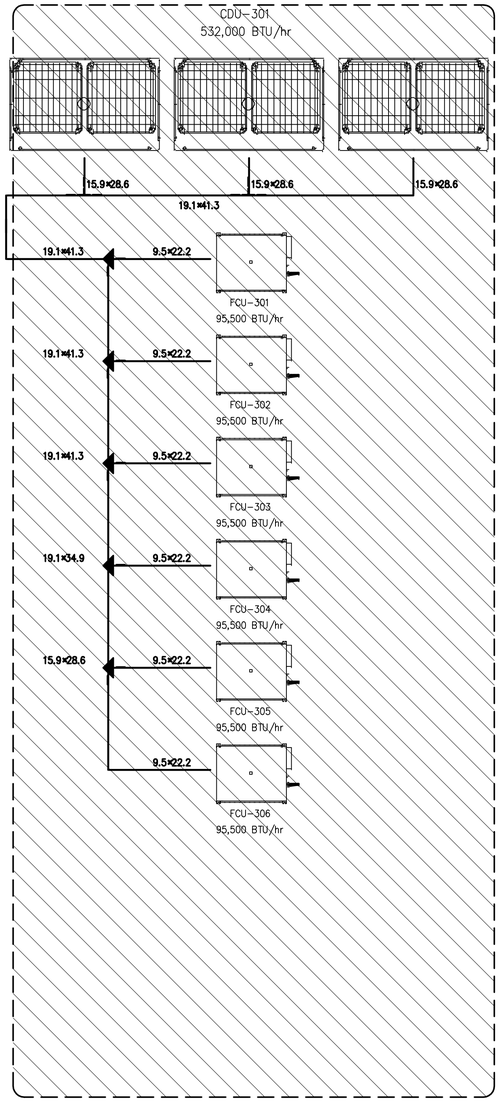

Piping CDU-302

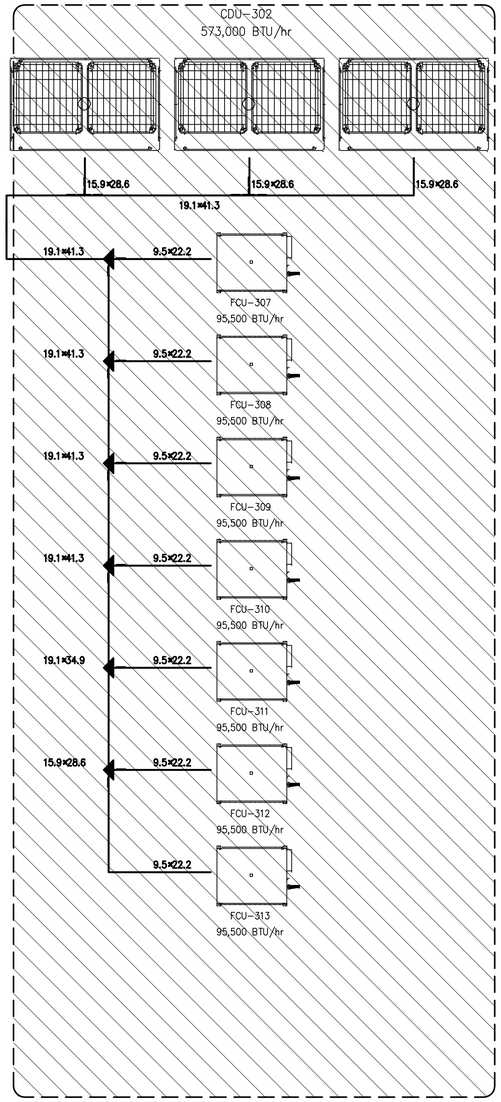

รายละเอียดเพิ่มเติมงานระบบปรับอากาศและระบายอากาศ

1.รายการเครื่องปรับอากาศที่ไม่รวมในงานก่อสร้าง
2.ท่อสารทำความเย็นพร้อมฉนวนหุ้มรวมในงานก่อสร้าง

RISER DIAGRAM ระบบปรับอากาศ

อาคาร B (บริการ)

SCALE N.T.S

มหาวิทยาลัยพะเยา
19 หมู่ 2 ต.แม่กา อ.เมืองพะเยา จ.พะเยา 56000
โทร : 054-466666 Fax : 054-466690

โครงการ :
ศูนย์พัฒนาผู้ประกอบการนวัตกรรมและอาหารดอลเทคโนโลยี
จุฬาภรณ์วิทยาศาสตร์

เจ้าของโครงการ :
สำนักงานปลัดกระทรวงการอุดมศึกษาวิทยาศาสตร์
วิจัยและนวัตกรรม

สถานที่ก่อสร้าง :
มหาวิทยาลัยพะเยา

อนุมัติ :
(รองศาสตราจารย์ ดร. สุภกร พงศบางโพธิ์)
อธิการบดีมหาวิทยาลัยพะเยา

ออกแบบโดย :
JP ARCH STUDIO LIMITED PARTNERSHIP
100 ถ. บำรุงเมืองเหนือ ต. ท่าศาลา อ. เมือง จ. เชียงใหม่ 50100
Tel:(053)2-0421-0100-03,02-1470-4333 แฟ็กซ์:(+66)-0-0421-0101
E-MAIL : JPARCHSTUDIO@GMAIL.COM

สถาปนิก :
นาย จิตชาญัฐ ชูชเกิด ว-สถ.598
นาย สมภพ มาจิสวาลา ภ-สผ. 15
นาย ไกรวิทย์ ศัณฑโชติ ส-สถ.2248
ภ-สถ. 19349

วิศวกรโยธา :
โครงสร้างหลัก
นาย ศราวุธ รัตนสีรวิเชียร สย. 11360
โครงสร้างหลัก
นาย ปฏิพน ปิลาเป็ง ภย. 63361
พื้น POST TENTION
นาย ไพฑูรย์ ไพธิ์พุ่ม วย. 2365

วิศวกรไฟฟ้า :
นาย กฤษณะ สินดี วฟก. 948
นาย อานนท์ แก้วสีสด ภฟก. 53497
นาย อรรถพล ปินไชย สฟก. 6035

วิศวกรเครื่องกล :
นาย สิทธิสักดิ์ ผาณิตพจมาน สก. 3049
นาย ณัฐพล ไชยแก้ว ภก. 35147
ระบบดับเพลิงและระบบแก๊ส

วิศวกรสุขาภิบาล :
นาย บวร ธาคุ้มภัย สส. 21
นางสาว เอมวิกา วรพล ภส. 3825
นาย นัดดพล วงศ์หวัน ภก. 41741
นาย ธนิต ตาคง ภส. 3974

รายงานการแก้ไข :

วันที่ :
สมุดงบงาน :10.พ.ย. 64
แก้ไขตามมาตรการกลาง :11 พ.ค. 65

รวม : 289

แผ่นที่ : ME-17

: Building B

Piping CDU-303

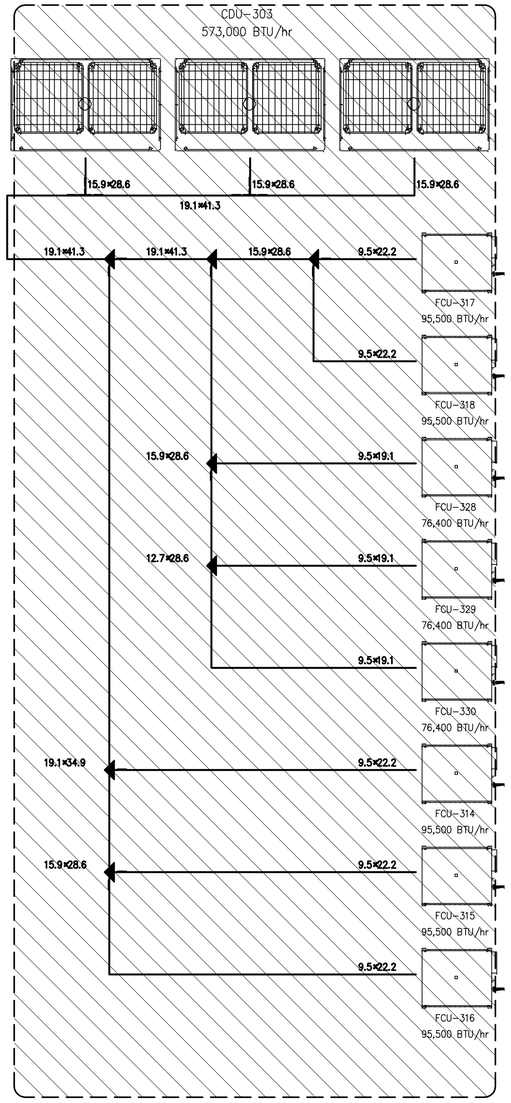

Piping CDU-304

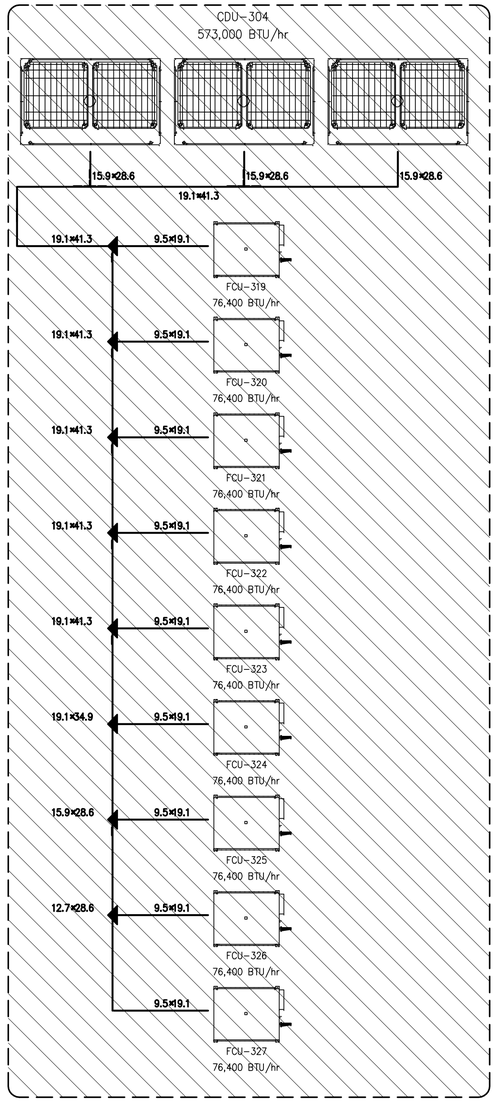

รายละเอียดเพิ่มเติมงานระบบปรับอากาศและระบายอากาศ

1.รายการเครื่องปรับอากาศที่ไม่รวมในงานก่อสร้าง
2.ท่อสารทำความเย็นพร้อมฉนวนหุ้มรวมในงานก่อสร้าง

RISER DIAGRAM ระบบปรับอากาศ

อาคาร B (บริการ)

SCALE N.T.S

มหาวิทยาลัยพะเยา
19 หมู่ 2 ต.แม่กา อ.เมืองพะเยา จ.พะเยา 56000
โทร : 054-466666 Fax : 054-466690

โครงการ :

ศูนย์พัฒนาผู้ประกอบการนวัตกรรมและอำนวยสินทอดเทคโนโลยี
จุฬานวิทยาศาสตร์

เจ้าของโครงการ :

สำนักงานปลัดกระทรวงการอุดมศึกษาวิทยาศาสตร์
วิจัยและนวัตกรรม

สถานที่ก่อสร้าง :

มหาวิทยาลัยพะเยา

อนุมัติ :

(รองศาสตราจารย์ ดร. สุภกร พงศบางโพธิ์)
อธิการบดีมหาวิทยาลัยพะเยา

ออกแบบโดย :

JP ARCH STUDIO LIMITED PARTNERSHIP
100 ถ. บำรุงเมืองเหนือ ต. ท่าศาลา อ. เมือง จ. เชียงราย 57100
โทร.(053)-040-040-00,08-1470-4888 แฟ็กซ์ 0-5404-2424
E-MAIL : JPARCHSTUDIO@GMAIL.COM

สถาปนิก :

นาย จิตชาญัฐ ชูชเกิด ว-สถ.598 ภ-สผ. 15
นาย สมภพ มาจิสวาลา ส-สถ.2248
นาย ไกรวิทย์ ตัณฑโชติ ภ-สถ. 19349

วิศวกรโยธา :

โครงสร้างหลัก
นาย ศราวุธ รัตนธีรวิเชียร สย. 11360
โครงสร้างหลัก
นาย ปฏิพน ปิลาเป็ง ภย. 63361
พื้น POST TENTION
นาย ไพฑูรย์ ไพสิทุ่ม วย. 2365

วิศวกรไฟฟ้า :

นาย กฤษณะ สินดี วฟก. 948
นาย อานนท์ แก้วสีสด ภฟก. 53497
นาย จรรถพล ปินไชย สฟก. 6035

วิศวกรเครื่องกล :

นาย สิทธิศักดิ์ ผาณิตพจมาน สก. 3049
นาย ณัฐพล ไชยแก้ว ภก. 35147
ระบบดับเพลิงด้วยแรงดันน้ำ

วิศวกรสุขาภิบาล :

นาย บวร ธาคุ้มภัย สส. 21
นางสาว เอมวิกา วรพล ภส. 3825
นาย นัดดพล วงศ์หวัน ภก. 41741
นาย ธนิต ตาคง ภส. 3974

รายงานการแก้ไข :

วันที่ :
ส่งมอบงาน :10.พ.ย. 64
แก้ไขตามราคากลาง :11 พ.ค. 65

แผ่นที่ :

ME-18

รวม :

289

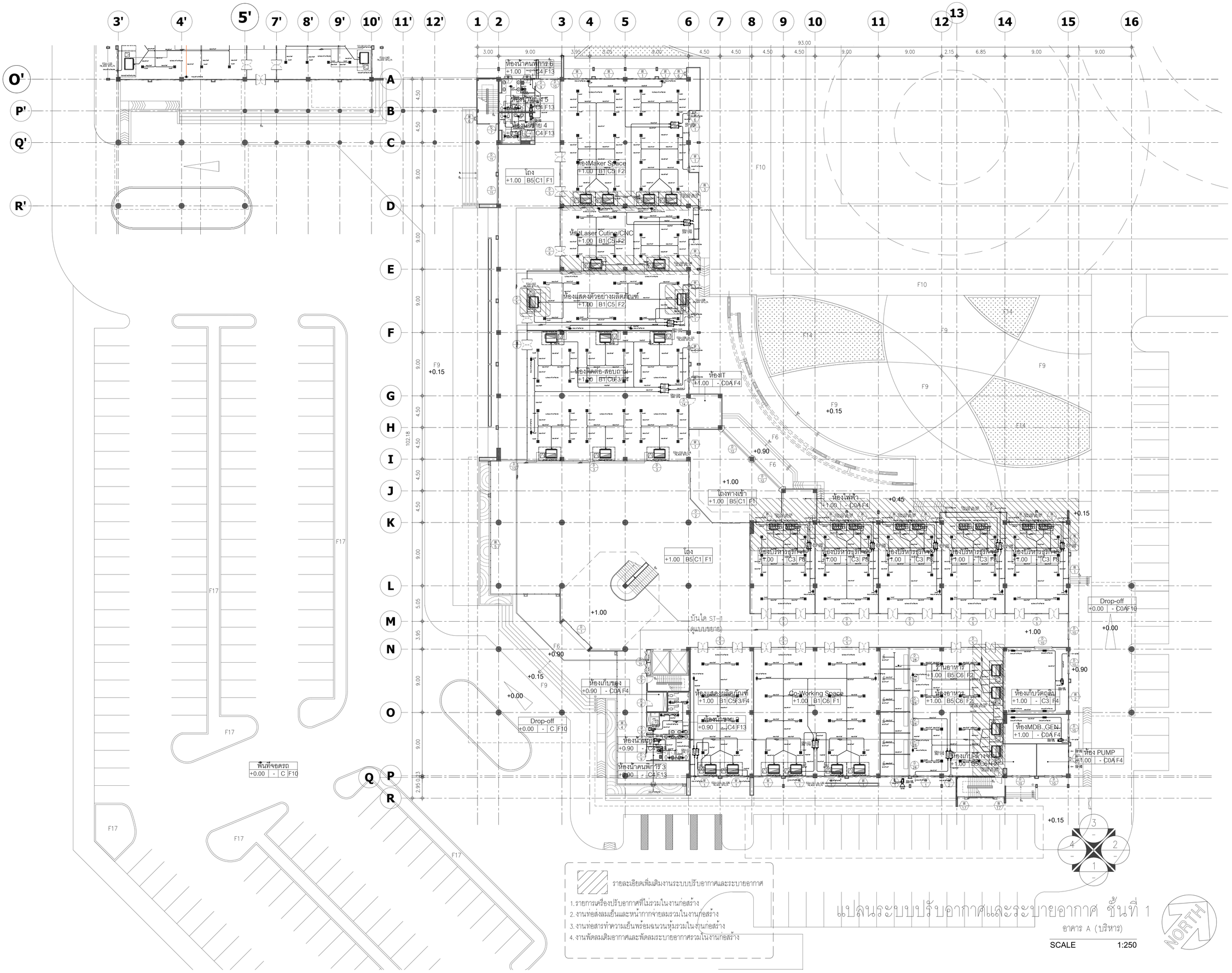

รายละเอียดเพิ่มเติมงานระบบปรับอากาศและระบายอากาศ

1. รายการเครื่องปรับอากาศที่ไม่รวมในงานก่อสร้าง
2. งานท่อลมเย็นและหน้ากากจ่ายลมรวมในงานก่อสร้าง
3. งานท่อสารทำความเย็นพร้อมฉนวนหุ้มรวมในงานก่อสร้าง
4. งานพัดลมเติมอากาศและพัดลมระบายอากาศรวมในงานก่อสร้าง

แปลนระบบปรับอากาศและระบายอากาศ ชั้นที่ 1

อาคาร A (บริหาร)

SCALE 1:250

NORTH

มหาวิทยาลัยพะเยา
19 หมู่ 2 ต.แม่กา อ.เมืองพะเยา จ.พะเยา 56000
โทร : 054-466666 Fax : 054-466690

โครงการ :
ศูนย์พัฒนาผู้ประกอบการนวัตกรรมและถ่ายทอดเทคโนโลยีจุฑยานวิทยาศาสตร์

เจ้าของโครงการ :
สำนักงานปลัดกระทรวงการอุดมศึกษาวิทยาศาสตร์ วิจัยและนวัตกรรม

สถานที่ก่อสร้าง :
มหาวิทยาลัยพะเยา

อนุมัติ :
(รองศาสตราจารย์ ดร. สุภกร พงศบางโพธิ์)
อธิการบดีมหาวิทยาลัยพะเยา

ออกแบบโดย :
JP ARCH STUDIO LIMITED PARTNERSHIP
183 ซ. นำรงค์พิณนา ต. บ่อแก้ว อ. เมือง จ. อำนาจ 32100
โทร:(66)20-5421-9189-90,09-1479-4259 แฟกซ์ 0-5431-2191
E-MAIL : JPARCHSTUDIO@GMAIL.COM

สถาปนิก :
นาย จิตธาณัฐ พูลเกิด ว-สถ.598 ภ-สผ. 15
นาย สมภพ มาจิสวาลา ส-สถ.2248
นาย ไกรวิทย์ ตัณฑโชติ ภ-สถ. 19349

วิศวกรโยธา :
โครงสร้างหลัก
นาย ศราวุธ รัตนธีรวิเชียร สย. 11360
โครงสร้างหลัก
นาย ปฏิพน ปิลาเป็ง ภย. 63361
พื้น POST TENTION
นาย ไพฑูรย์ โพธิ์พุ่ม วย. 2365

วิศวกรไฟฟ้า :
นาย กฤษณะ ยินดี วฟก. 948
นาย อานนท์ แก้วสีสด ภฟก. 53497
นาย อรรถพล ปินใชย สฟก. 6035

วิศวกรเครื่องกล :
นาย สิทธิศักดิ์ ผาณิตพจมาน สก. 3049
นาย ณัฐพล ไชยแก้ว ภก. 35147
ระบบต่อน้ำร้อนและระบบแก๊ส

วิศวกรสุขาภิบาล :
นาย บวร ยาคุ้มภัย สส. 21
นางสาว เอมวิกา วรพล ภส. 3825
นาย นัตดพล วงศ์หวัน ภก. 41741
นาย ธนิต ตาคง ภส. 3974

รายงานการแก้ไข :

วันที่ :
ส่งแบบงาน :10 พ.ย. 64
แก้ไขตามราคากลาง :11 พ.ค. 65

แผ่นที่ : ME-19

รวม : 289

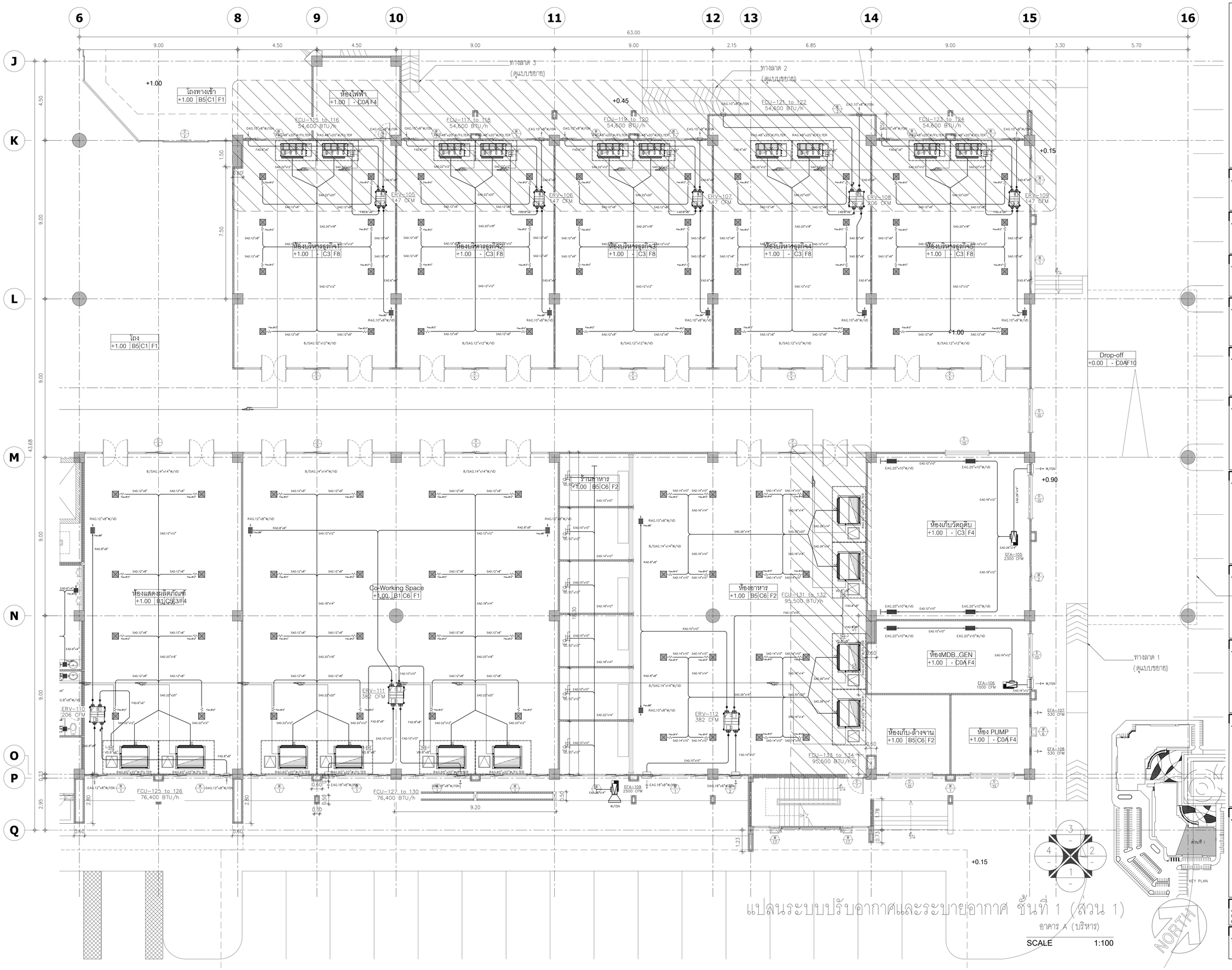

แปลนระบบปรับอากาศและระบายอากาศ ชั้นที่ 1 (ส่วน 1)

อาคาร A (บริหาร)

SCALE 1:100

มหาวิทยาลัยพะเยา
19 หมู่ 2 ต.แม่กา อ.เมืองพะเยา จ.พะเยา 56000
โทร : 054-466666 Fax : 054-466690

โครงการ :
ศูนย์พัฒนาผู้ประกอบการนวัตกรรมและถ่ายทอดเทคโนโลยีอุทยานวิทยาศาสตร์

เจ้าของโครงการ :
สำนักงานปลัดกระทรวงการอุดมศึกษาวิทยาศาสตร์ วิจัยและนวัตกรรม

สถานที่ก่อสร้าง :
มหาวิทยาลัยพะเยา

อนุมัติ :
(รองศาสตราจารย์ ดร. สุภกร พงศบางโพธิ์)
อธิการบดีมหาวิทยาลัยพะเยา

ออกแบบโดย :
JP ARCH STUDIO LIMITED PARTNERSHIP
183 ซ.บ้านดงพัฒนา ต.เวียง อ.เมือง จ.น่าน 52100
โทร:(66)20-5421-9189-90,09-1479-4259 แฟกซ์ 0-5431-2191
E-MAIL : JPARCHSTUDIO@GMAIL.COM

สถาปนิก :
นาย จิตธาญัฐ พูลเกิด ว-สถ.598 ภ-สผ. 15
นาย สมภพ มาจิสวาลา ส-สถ.2248
นาย ไกรวิทย์ ตัณฑโชติ ภ-สถ. 19349

วิศวกรโยธา :
โครงสร้างหลัก
นาย ศราวุธ รัตนธีรวิเชียร สย. 11360
โครงสร้างหลัก
นาย ปฏิพน ปิลาเป็ง ภย. 63361
พื้น POST TENTION
นาย ไพฑูรย์ ไพธิพุม วย. 2365

วิศวกรไฟฟ้า :
นาย ภูถนนะ ยินดี วฟก. 948
นาย อานนท์ แก้วสีสด ภฟก. 53497
นาย อรรถพล ปินใชย สฟก. 6035

วิศวกรเครื่องกล :
นาย สิทธิศักดิ์ ผาณิตพจมาน สก. 3049
นาย ณัฐพล ไชยแก้ว ภก. 35147
ระบบดับเพลิงและระบบแก๊ส

วิศวกรสุขาภิบาล :
นาย บวร ยาคุ้มภัย สส. 21
นางสาว เอมวิกา วรพล ภส. 3825
นาย นัดดพล วงศ์หวัน ภก. 41741
นาย ธนิต ตาคง ภส. 3974

รายงานการแก้ไข :

วันที่ :
ส่งมองงาน :10 พ.ย. 64
แก้ไขตามราคากลาง :11 พ.ค. 65

แผ่นที่ : ME-20

รวม : 289

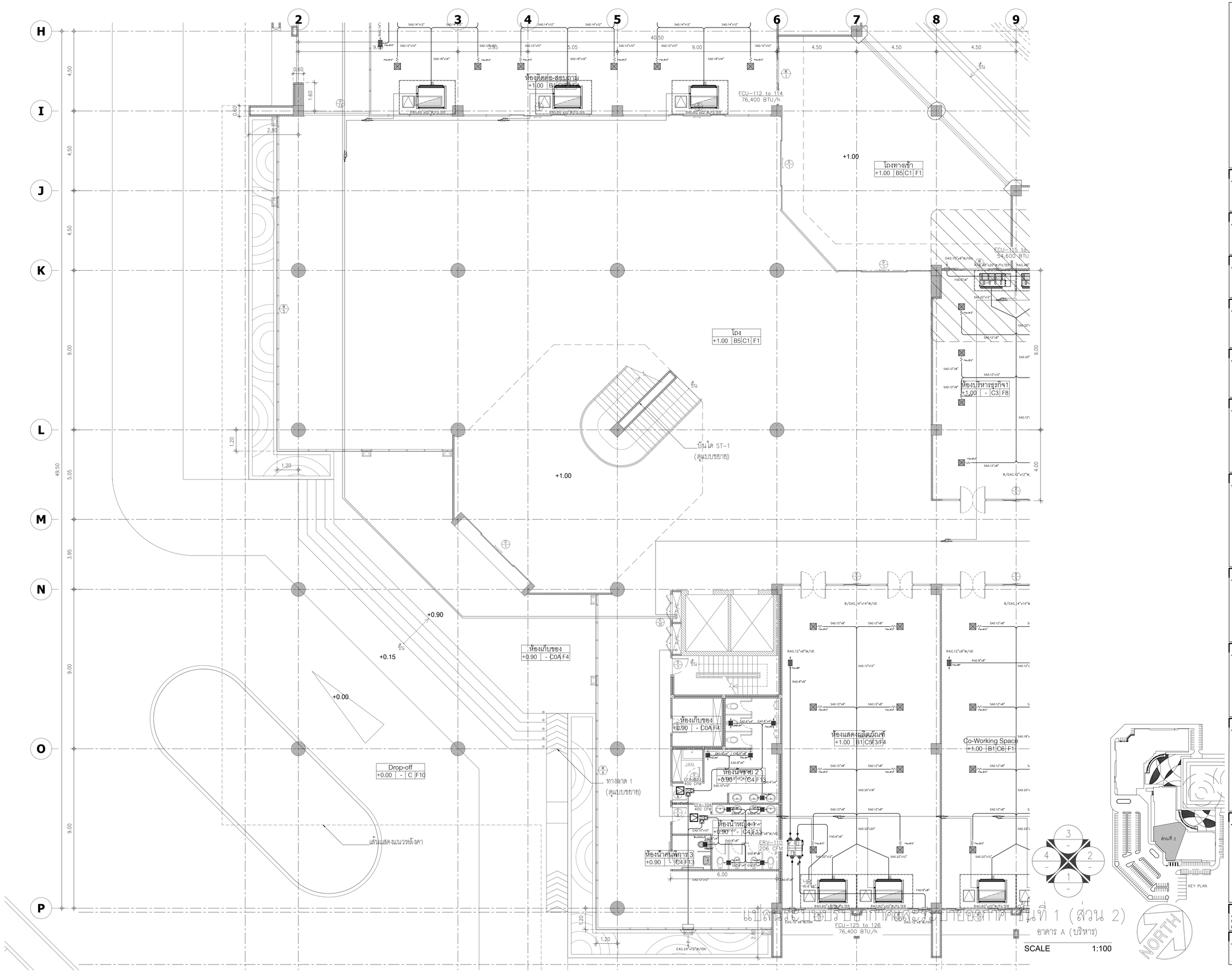

มหาวิทยาลัยพะเยา
19 หมู่ 2 ต.แม่กา อ.เมืองพะเยา จ.พะเยา 56000
โทร : 054-466666 Fax : 054-466690

โครงการ :

ศูนย์พัฒนาผู้ประกอบการนวัตกรรมและถ่ายทอดเทคโนโลยี
จุฬาน่าวิทยาศาสตร์

เจ้าของโครงการ :

สำนักงานปลัดกระทรวงการอุดมศึกษาวิทยาศาสตร์
วิจัยและนวัตกรรม

สถานที่ก่อสร้าง :

มหาวิทยาลัยพะเยา

อนุมัติ :

(รองศาสตราจารย์ ดร. สุภกร พงศบางโพธิ์)
อธิการบดีมหาวิทยาลัยพะเยา

ออกแบบโดย :

JP ARCH STUDIO LIMITED PARTNERSHIP
183 ซ. บำเพ็ญพิมพ์นา ต. บ่อแร้ง อ. เมือง จ. ฉะเชิงเทรา 24100
โทร:(66)20-5421-9189-90,09-1479-4259 แฟกซ์ 0-5431-2191
E-MAIL : JPARCHSTUDIO@GMAIL.COM

สถาปนิก :

นาย จิตธาณัฐ พูลเกิด ว-สถ.598 ภ-สผ. 15

นาย สมภพ มาจิสวาลา ส-สถ.2248

นาย ไกรวิทย์ ตัณฑโชติ ภ-สถ. 19349

วิศวกรโยธา :

โครงสร้างหลัก
นาย ศราวุธ รัตนธีรวิเชียร สย. 11360

โครงสร้างหลัก
นาย ปฏิพน ปิลาเป็ง ภย. 63361

พื้น POST TENTION
นาย ไพฑูรย์ โพธิ์พุ่ม วย. 2365

วิศวกรไฟฟ้า :

นาย กฤษณะ ยินดี วฟก. 948

นาย อานนท์ แก้วสีสด ภฟก. 53497

นาย อรรถพล ปินใชย สฟก. 6035

วิศวกรเครื่องกล :

นาย สิทธิศักดิ์ ผาณิตพจมาน สก. 3049

นาย ณัฐพล ไชยแก้ว ภก. 35147

ระบบดับเพลิงและระบบแก๊ส

วิศวกรสุขาภิบาล :

นาย บวร ยาคุ้มภัย สส. 21

นางสาว เอมวิกา วรพล ภส. 3825

นาย นัตถพล วงศ์หวัน ภก. 41741

นาย ธนิต ตาคง ภส. 3974

รายงานการแก้ไข :

วันที่ :	แผ่นที่ :
ส่งมอบงาน :10 พ.ย. 64 แก้ไขตามราคากลาง :11 พ.ค. 65	ME-21

รวม : 289

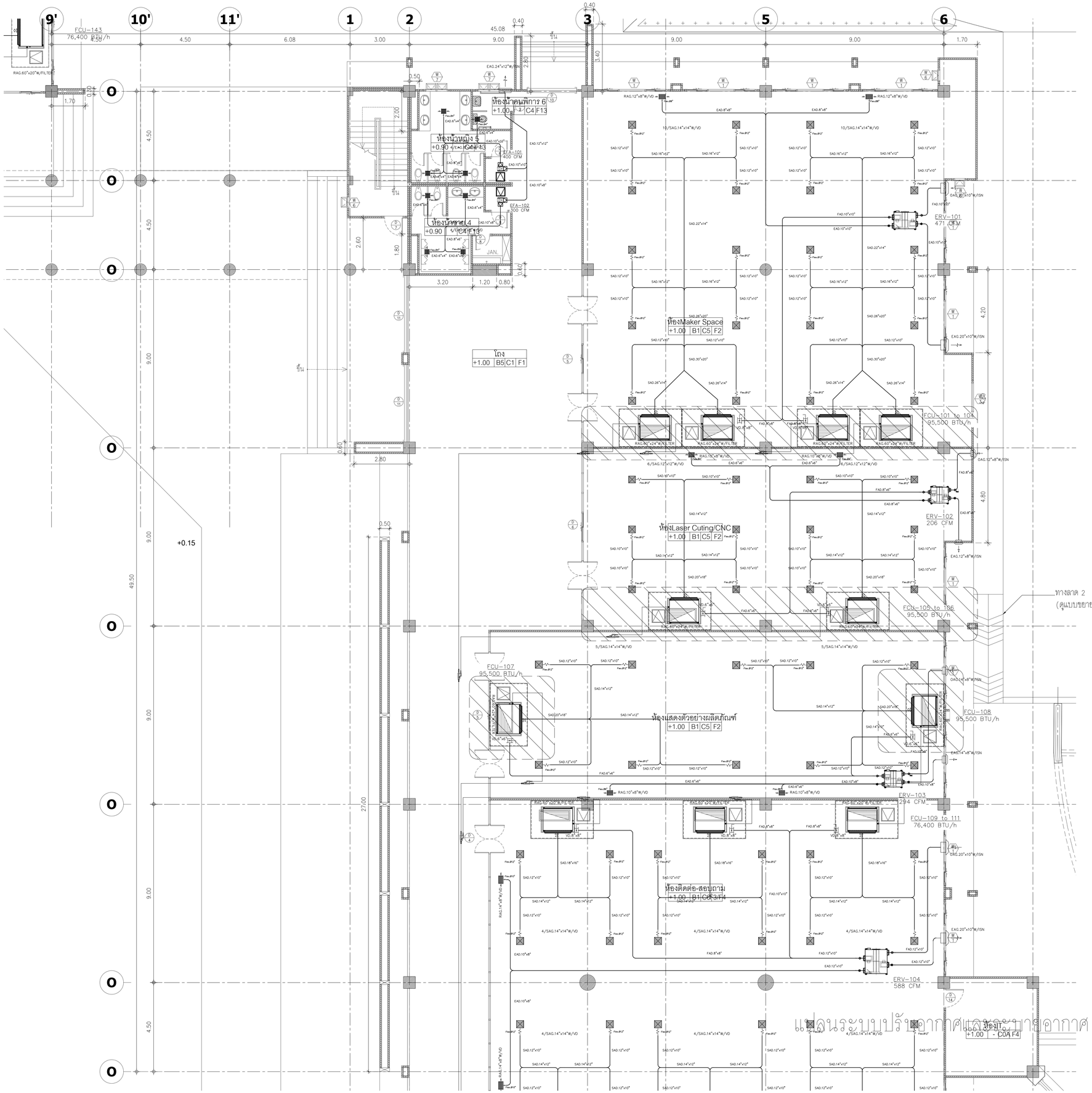

แปลนระบบปรับอากาศและระบายอากาศ ชั้นที่ 1 (ส่วน 3)

อาคาร A (บริหาร)

SCALE 1:100

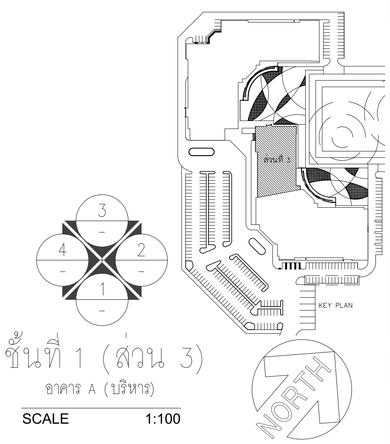

มหาวิทยาลัยพะเยา
19 หมู่ 2 ต.แม่กา อ.เมืองพะเยา จ.พะเยา 56000
โทร : 054-466666 Fax : 054-466690

โครงการ :

ศูนย์พัฒนาผู้ประกอบการนวัตกรรมและถ่ายทอดเทคโนโลยี
จุฬานวิทยาศาสตร์

เจ้าของโครงการ :

สำนักงานปลัดกระทรวงการอุดมศึกษาวิทยาศาสตร์
วิจัยและนวัตกรรม

สถานที่ก่อสร้าง :

มหาวิทยาลัยพะเยา

อนุมัติ :

(รองศาสตราจารย์ ดร. สุภกร พงศบางโพธิ์)
อธิการบดีมหาวิทยาลัยพะเยา

ออกแบบโดย :

JP ARCH STUDIO LIMITED PARTNERSHIP
183 ซ. นำนคศิลป์ถนน ต. บ่อแร้ง อ. เมือง จ. ลำปาง 52100
โทร:(66)20-5421-9189-90,09-1479-4259 แฟกซ์ 0-5431-2191
E-MAIL : JPARCHSTUDIO@GMAIL.COM

สถาปนิก :

นาย จิตธาญัฐ พูลเกิด	ว-สถ.598 ภ-สผ. 15
นาย สมภพ มาจิสวาลา	ส-สถ.2248
นาย ไกรวิทย์ ตัณฑโชติ	ภ-สถ. 19349

วิศวกรโยธา :

โครงสร้างหลัก นาย ศราวุธ รัตนธีรวิเชียร	สย. 11360
โครงสร้างหลัก นาย ปฏิพน ปิลาเป็ง	ภย. 63361
พื้น POST TENTION นาย ไพฑูรย์ โพธิ์พุ่ม	วย. 2365

วิศวกรไฟฟ้า :

นาย กฤษณะ ยินดี	วฟก. 948
นาย อานนท์ แก้วสีสด	ภฟก. 53497
นาย อรรถพล ปินใชย	สฟก. 6035

วิศวกรเครื่องกล :

นาย สิทธิศักดิ์ ผาณิตพจมาน	สก. 3049
นาย ณัฐพล ไชยแก้ว	ภก. 35147

ระบบเย็นน้ำร้อนและระบบเกีส

วิศวกรสุขาภิบาล :

นาย บวร ยาคุ้มภัย	สส. 21
นางสาว เอมวิกา วรพล	ภส. 3825
นาย นัดตพล วงศ์หวัน	ภก. 41741
นาย ธนิต ตาคง	ภส. 3974

รายงานการแก้ไข :

วันที่ : ส่งมองาน :10 พ.ย. 64 แก้ไขตามราคากลาง :11 พ.ค. 65	**แผ่นที่ :** ME-22
รวม : 289	

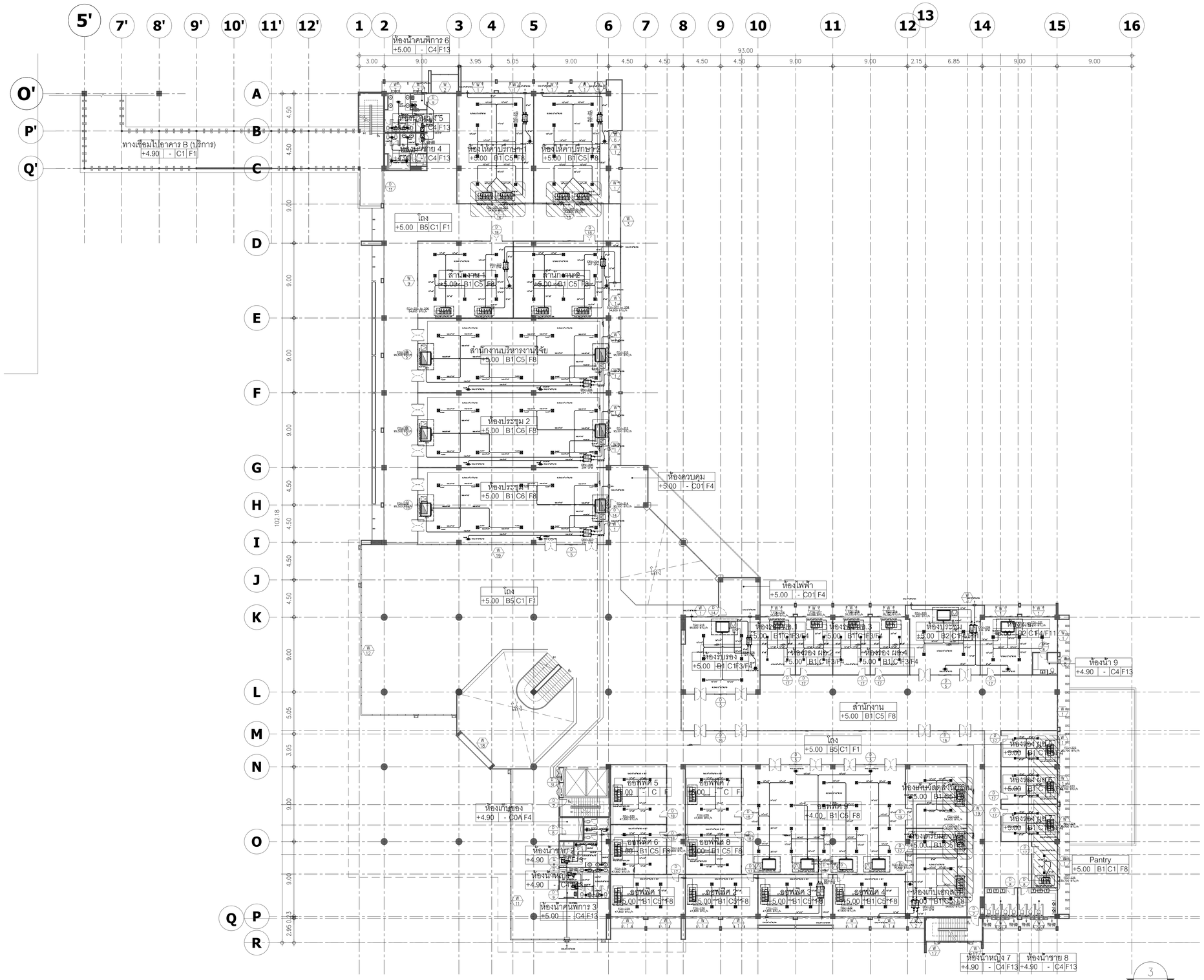

รายละเอียดเพิ่มเติมงานระบบปรับอากาศและระบายอากาศ

1. รายการเครื่องปรับอากาศที่ไม่รวมในงานก่อสร้าง
2. งานท่อส่งลมเย็นและหน้ากากจ่ายลมรวมในงานก่อสร้าง
3. งานท่อสารทำความเย็นพร้อมฉนวนหุ้มรวมในงานก่อสร้าง
4. งานพัดลมเติมอากาศและพัดลมระบายอากาศรวมในงานก่อสร้าง

แปลนระบบปรับอากาศและระบายอากาศ ชั้นที่ 2

อาคาร A (บริหาร)

SCALE 1:250

NORTH

มหาวิทยาลัยพะเยา
19 หมู่ 2 ต.แม่กา อ.เมืองพะเยา จ.พะเยา 56000
โทร : 054-466666 Fax : 054-466690

โครงการ :

ศูนย์พัฒนาผู้ประกอบการนวัตกรรมและถ่ายทอดเทคโนโลยี
จุฬยานวิทยาศาสตร์

เจ้าของโครงการ :

สำนักงานปลัดกระทรวงการอุดมศึกษาวิทยาศาสตร์
วิจัยและนวัตกรรม

สถานที่ก่อสร้าง :

มหาวิทยาลัยพะเยา

อนุมัติ :

(รองศาสตราจารย์ ดร. สุภกร พงศบางโพธิ์)
อธิการบดีมหาวิทยาลัยพะเยา

ออกแบบโดย :

JP ARCH STUDIO LIMITED PARTNERSHIP
183 ถ. นำนลศพิลมาก ต. บ่อแร้ง อ. เมือง จ. ฉะเชิงเทรา 24100
โทร:(66)20-5421-9189-90,09-1479-4259 แฟกซ์ 0-5431-2191
E-MAIL : JPARCHSTUDIO@GMAIL.COM

สถาปนิก :

นาย จิตธาณัฐ พูลเกิด ว-สถ.598 ภ-สผ. 15
นาย สมภพ มาจิสวาลา ส-สถ.2248
นาย ไกรวิทย์ ตัณฑโชติ ภ-สถ. 19349

วิศวกรโยธา :

โครงสร้างหลัก
นาย ศราวุธ รัตนธีรวิเชียร สย. 11360
โครงสร้างหลัก
นาย ปฏิพน ปิลาเป็ง ภย. 63361
พื้น POST TENTION
นาย ไพฑูรย์ โพธิ์พุ่ม วย. 2365

วิศวกรไฟฟ้า :

นาย กฤษณะ ยินดี วฟก. 948
นาย อานนท์ แก้วสีสด ภฟก. 53497
นาย อรรถพล ปินใจย สฟก. 6035

วิศวกรเครื่องกล :

นาย สิทธิศักดิ์ ผาณิตพจมาน สก. 3049
นาย ณัฐพล ไชยแก้ว ภก. 35147
ระบบดับเพลิงร้อนและระบบแก๊ส

วิศวกรสุขาภิบาล :

นาย บวร ยาคุ้มภัย สส. 21
นางสาว เอมวิกา วรพล ภส. 3825
นาย นัดตพล วงศ์หวัน ภก. 41741
นาย ธนิต ตาคง ภส. 3974

รายงานการแก้ไข :

วันที่ :	แผ่นที่ :
ส่งมอบงาน :10 พ.ย. 64 แก้ไขตามราคากลาง :11 พ.ค. 65	ME-23
รวม : 289	

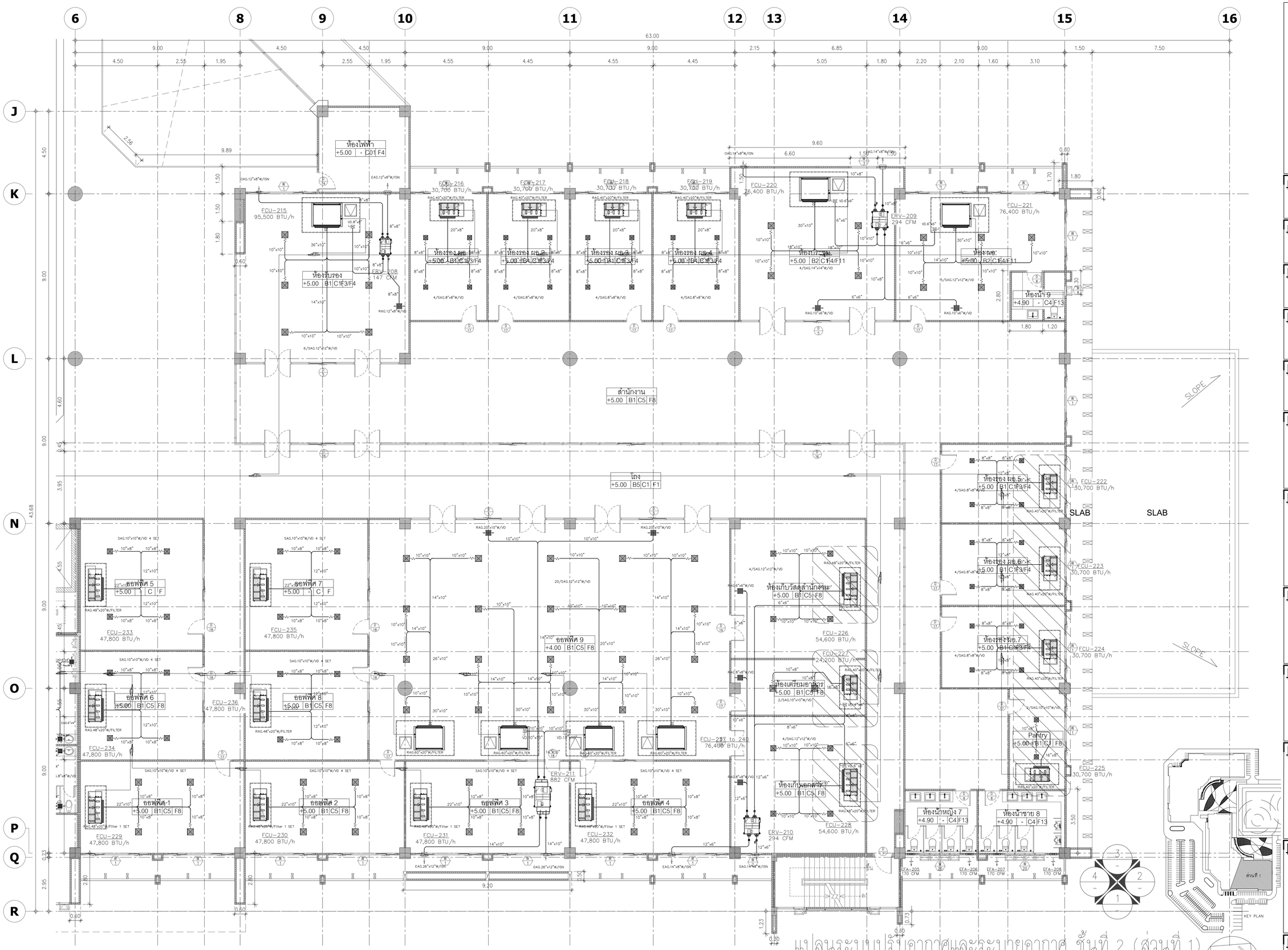

แปลนระบบปรับอากาศและระบายอากาศ ชั้นที่ 2 (ส่วนที่ 1)

อาคาร A (บริหาร)

SCALE 1:100

มหาวิทยาลัยพะเยา
19 หมู่ 2 ต.แม่กา อ.เมืองพะเยา จ.พะเยา 56000
โทร : 054-466666 Fax : 054-466690

โครงการ :
ศูนย์พัฒนาผู้ประกอบการนวัตกรรมและถ่ายทอดเทคโนโลยี จุฬาน้ำวิทยาศาสตร์

เจ้าของโครงการ :
สำนักงานปลัดกระทรวงการอุดมศึกษาวิทยาศาสตร์ วิจัยและนวัตกรรม

สถานที่ก่อสร้าง :
มหาวิทยาลัยพะเยา

อนุมัติ :
(รองศาสตราจารย์ ดร. สุภกร พงศบางโพธิ์)
อธิการบดีมหาวิทยาลัยพะเยา

ออกแบบโดย :
JP ARCH STUDIO LIMITED PARTNERSHIP
183 ซ. บำเพ็ญพิมพ์ ต.ในเมือง อ.เมือง จ. อำนาจ 52100
โทร:(6620-5421-9189-90,09-1479-4259 แฟกซ์ 0-5431-2191
E-MAIL : JPARCHSTUDIO@GMAIL.COM

สถาปนิก :
นาย จิตธาณัฐ พูลเกิด ว-สถ.598 ภ-สผ. 15
นาย สมภพ มาจิสวาลา ส-สถ.2248
นาย ไกรวิทย์ ตัณฑโชติ ภ-สถ. 19349

วิศวกรโยธา :
โครงสร้างหลัก
นาย ศราวุธ รัตนธีรวิเชียร สย. 11360
โครงสร้างหลัก
นาย ปฏิพน ปิลาเป็ง ภย. 63361
ทีม POST TENTION
นาย ไพฑูรย์ โพธิ์พุ่ม วย. 2365

วิศวกรไฟฟ้า :
นาย กฤษณะ ยินดี วฟก. 948
นาย อานนท์ แก้วสีสด ภฟก. 53497
นาย อรรถพล ปินใชย สฟก. 6035

วิศวกรเครื่องกล :
นาย สิทธิศักดิ์ ผาณิตพจมาน สก. 3049
นาย ณัฐพล ไชยแก้ว ภก. 35147
ระบบต้มน้ำร้อนและระบบก๊าซ

วิศวกรสุขาภิบาล :
นาย บวร ยาคุ้มภัย สส. 21
นางสาว เอมวิกา วรพล ภส. 3825
นาย นัดตนล วงศ์หวัน ภก. 41741
นาย ธนิต ตาคง ภส. 3974

รายงานการแก้ไข :

วันที่ :
ส่งมอบงาน :10 พ.ย. 64
แก้ไขตามราคากลาง :11 พ.ค. 65

แผ่นที่ :
ME-24

รวม :
289